MANUEL D'INSTRUCTIONS

À lire attentivement et à conserver

Modèle no.: HT10PCT / HT15PCT / HT20PCT

REF: MEDUSA-10 / MEDUSA-15 / MEDUSA-20

CONSIGNES DE SÉCURITÉ

MERCI DE BIEN VOULOIR LIRE LES CONSIGNES DE SÉCURITÉ ATTENTIVEMENT AVANT D'UTILISER L'APPAREIL.

- Cet appareil peut être utilisé par des enfants âgés d'au moins 8 ans et par des personnes ayant des capacités physiques, sensorielles ou mentales réduites ou dénuées d'expérience ou de connaissance, s'ils (si elles) sont correctement surveillé(e)s ou si des instructions relatives à l'utilisation de l'appareil en toute sécurité leur ont été données et si les risques encourus ont été appréhendés. Les enfants ne doivent pas jouer avec l'appareil. Le nettoyage et l'entretien par l'usager ne doivent pas être effectués par des enfants sans surveillance.
- Il convient de maintenir à distance les enfants de moins de 3 ans, à moins qu'ils ne soient sous une surveillance continue.
- Les enfants âgés entre 3 ans et 8 ans doivent uniquement mettre l'appareil en marche ou à l'arrêt, à condition que ce dernier ait été placé ou installé dans une position normale prévue et que ces enfants disposent d'une surveillance ou aient reçu des instructions quant à l'utilisation de l'appareil en toute sécurité et en comprennent bien les dangers potentiels.
- Les enfants âgés entre 3 ans et 8 ans ne doivent ni brancher, ni régler ni nettoyer l'appareil, ni réaliser l'entretien de l'utilisateur.

- **ATTENTION ! - Certaines parties de ce produit peuvent devenir très chaudes et provoquer des brûlures. Il faut prêter une attention particulière en présence d'enfants et de personnes vulnérables.**
- Si le câble d'alimentation est endommagé, il doit être remplacé par le fabricant, son service après-vente ou des personnes de qualification similaire afin d'éviter un danger.
- L'appareil de chauffage ne doit pas être placé juste en dessous d'une prise de courant.

- **MISE EN GARDE :** pour éviter une surchauffe, ne pas couvrir l'appareil.
- Ne pas utiliser l'appareil avec un programmateur, une minuterie, un système de commande à distance séparé ou tout autre dispositif qui met l'appareil sous tension automatiquement, car il y a risque de feu si l'appareil est recouvert ou placé de façon incorrecte.

- **ATTENTION !** Afin d'éviter tout danger dû au réarmement intempestif du coupe-circuit thermique, l'appareil ne doit pas être alimenté par l'intermédiaire d'un interrupteur externe, comme une minuterie, ou être connecté à un circuit qui est régulièrement mis sous tension et hors tension par le fournisseur d'électricité.
- L'appareil ne doit pas être jeté avec les ordures ménagères; il doit être apporté à un centre local de récupération et de recyclage des appareils électriques.

- L’appareil doit être installé de façon telle que les interrupteurs et autres dispositifs de commande ne puissent pas être touchés par une personne dans une baignoire ou une douche.
- Un moyen de déconnexion du réseau d’alimentation ayant une distance d’ouverture des contacts de tous les pôles doit être prévu dans la canalisation fixe conformément aux règles d’installation.
- L’appareil doit être alimenté par l'intermédiaire d'un dispositif à courant différentiel résiduel (DDR) ayant un courant différentiel de fonctionnement assigné ne dépassant pas 30 mA.
- L’appareil ne doit pas être jeté avec les ordures ménagères. Il doit être apporté à un centre local de récupération et de recyclage des appareils électriques.
- En ce qui concerne les informations détaillées sur la méthode de fixation et pour l’installation de l’appareil de chauffage destiné à être fixé par des vis ou d’autres moyens, se référer à la section “INSTALLATION”.
- En ce qui concerne les informations détaillées sur le raccordement du câble électrique, se référer à la section “RACCORDEMENT ÉLECTRIQUE”.

DESCRIPTION DES SYMBOLES :

L’utilisation de symboles dans ce manuel a pour but d’attirer l’attention sur les risques possibles. Les symboles de sécurité et les explications qui les

accompagnent doivent être parfaitement compris. Les avertissements en eux-mêmes ne suppriment pas les risques et ne peuvent se substituer aux mesures correctes de préventions des accidents.

Avant toute utilisation, reportez-vous au paragraphe correspondant, dans le présent manuel d'utilisation.

CE

Conforme aux réglementations européennes s'appliquant au produit.

Symbole de classe II : ce symbole indique que votre appareil dispose d'une double isolation. Il ne doit pas être relié à une prise de terre.

MISE EN GARDE : pour éviter une surchauffe, ne pas couvrir l'appareil de chauffage.

OU INSTALLER L'APPAREIL?

- **L'appareil doit être utilisé et installé selon la NFC 15-100.**
- **L'installation doit être réalisée par un électricien qualifié pour éviter tout danger.**

- **Important ! Assurez-vous qu'il n'y a pas de câblage électrique ou toute autre installation (par exemple des conduites d'eau) à proximité des emplacements où seront percés les trous. Assurez-vous de fixer l'appareil verticalement et fermement au mur.**
- Installation et usage intérieur uniquement.
- L'appareil ne doit pas être placé juste en-dessous d'une prise de courant.
- Respectez les distances minimum de dégagement comme indiqué dans la Fig. 1 (ces distances minimum incluent les murs, les sols, les meubles, etc…).

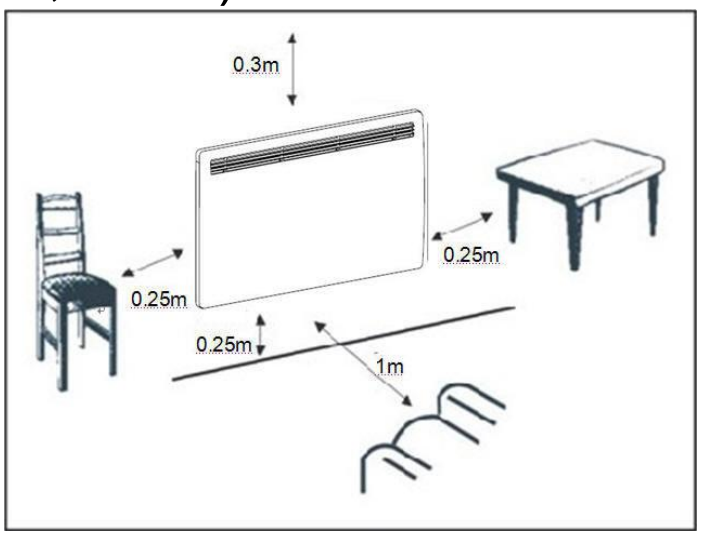

Fig. 1

INSTALLATION DANS LA SALLE DE BAIN

Avertissement: Cet appareil peut être installé dans le volume 2 et hors volume conformément aux exigences de la norme française d'installation électrique NF C 15-100.

Note: le schéma ci-dessous est donné uniquement à titre d'exemple.
Nous vous suggérons de contacter un électricien professionnel pour toute aide.

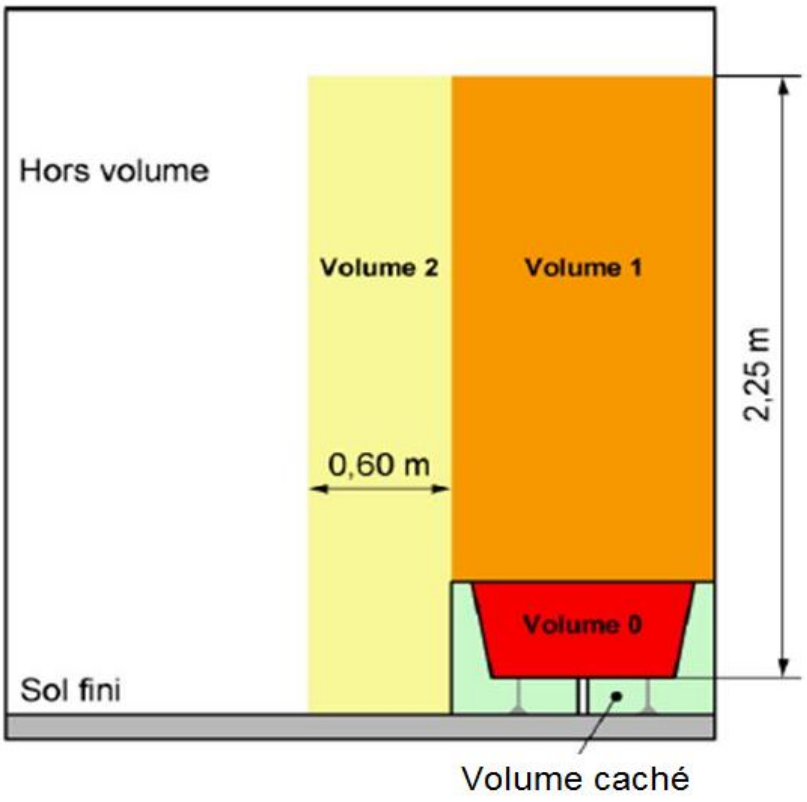

RACCORDEMENT ÉLECTRIQUE

⚠ **Lorsque vous installez l'appareil, assurez-vous qu'il soit bien débranché.**

- La connexion électrique est réalisée avec un câble souple (3 x 0,75 mm² H05VV-F pour le modèle. HT10PCT, et 3 x 1,0mm² H05VV-F pour les modèles HT15PCT & HT20PCT).

- Connectez l'appareil au réseau électrique par l'intermédiaire d'un boîtier de raccordement, fil brun (phase), un fil bleu ou gris (Neutre).

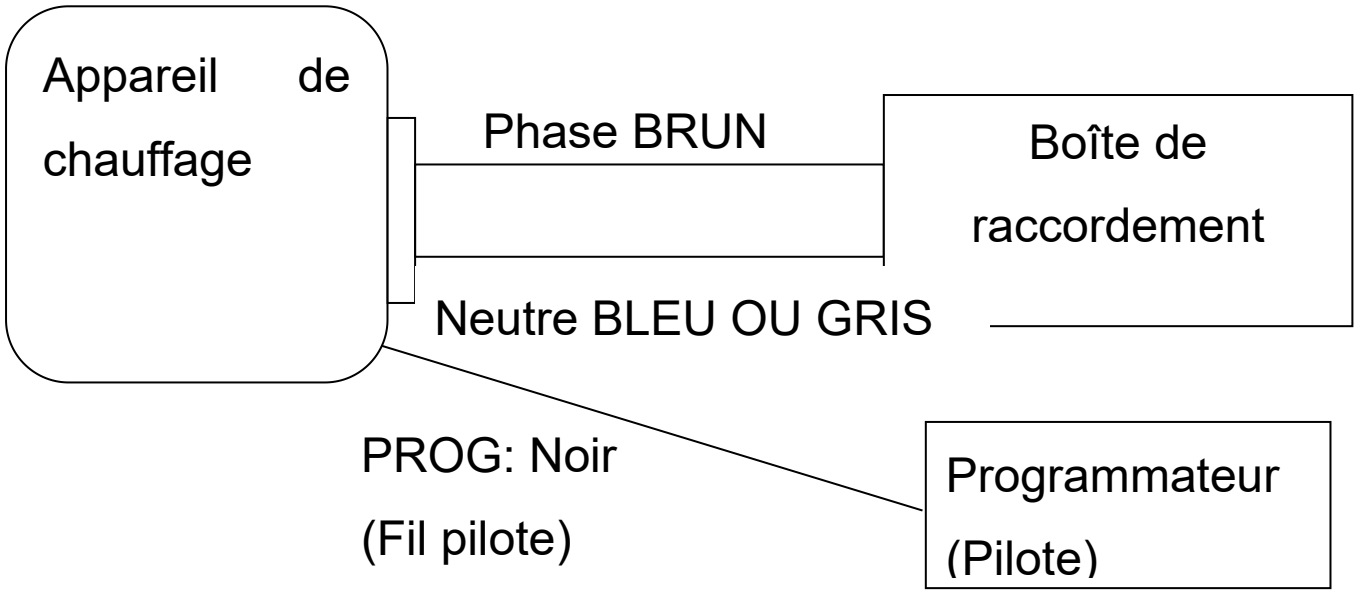

ATTENTION : avant toute intervention, coupez l'électricité au disjoncteur principal.

L'appareil doit être installé verticalement.

- L'installation doit être réalisée dans les règles de l'art et être conforme aux normes en vigueur dans le pays.
- L'appareil doit être raccordé dans un boîtier mural normalisé placé à 25 cm ou plus du sol.
- L'appareil ne doit pas être raccordé sur une prise murale avec une fiche secteur.
- L'appareil doit être alimenté par une ligne dédiée et protégée par un disjoncteur différentiel 30mA calibré 16A. Aucun autre appareil ou prise secteur ne doit être raccordé à ce disjoncteur.
- Le raccordement à la terre est interdit. Ne pas

brancher le fil pilote (noir) à la terre. En l'absence de fil pilote, isolez le bout dénudé du fil noir pour éviter tout contact électrique avec les autres fils ou la terre.

- L'appareil doit être raccordé par un électricien qualifié.

INSTALLATION

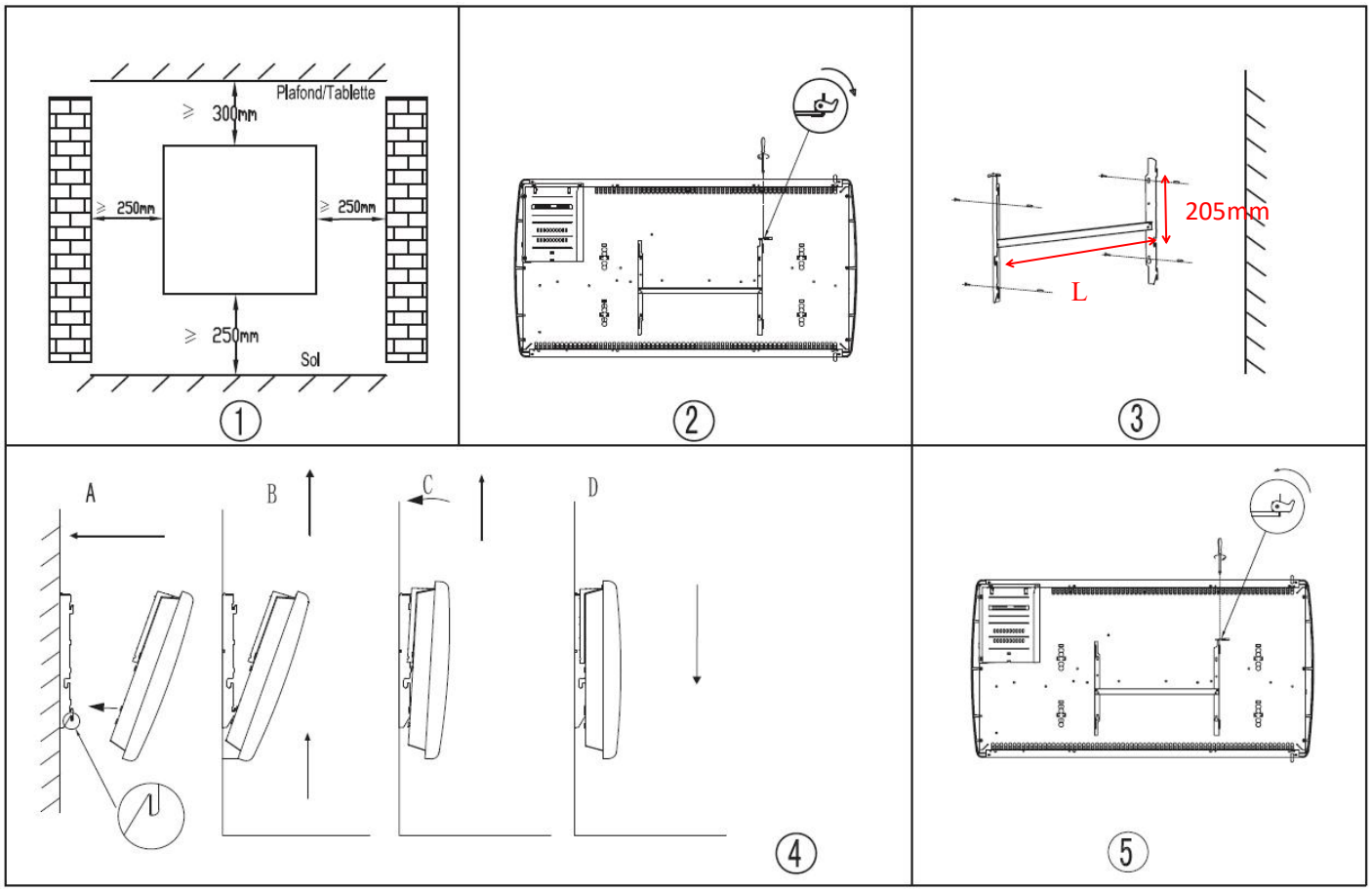

Pour accrocher votre chauffage au mur :

1. Choisissez un emplacement adéquat pour le chauffage. (Figure 1)
2. Démontez le support mural en desserrant la vis (pas dévisser, desserrer seulement) et en faisant

glisser la tranche de métal hors du trou. Sortez le support en tirant vers le bas (Figure 2).
3. Vérifiez que le support est parfaitement horizontal avec un niveau à bulle, puis marquez l'emplacement des 4 trous de fixation sur le mur. Percez les 4 trous dans le mur en utilisant une mèche adaptée au diamètre des chevilles. Insérez les chevilles dans les trous, puis vissez solidement le support de fixation murale sur le mur. (Figure 3).
4. Placez le chauffage contre son support de fixation murale (Figure 4) :
A : positionnez le chauffage en sorte d'aligner ses trous de suspension inférieurs avec les crochets inférieurs du support de fixation murale.
B : poussez le chauffage vers le bas jusqu'à ce que les crochets s'encastrent dans les trous.
C : positionnez le chauffage en sorte d'aligner ses trous de suspension supérieurs avec les crochets supérieurs du support de fixation murale.
D : tirez l'appareil vers le bas.
5. Faites glisser la tranche de métal dans le trou, et serrez la vis pour verrouiller le support mural. (Figure 5).

Modèle no. / REF.	HT10PCT / MEDUSA-10	HT15PCT / MEDUSA-15	HT20PCT / MEDUSA-20
L(mm)	185	335	335

CARACTERISTIQUES TECHNIQUES

Modèle	**HT10PCT**	**HT15PCT**	**HT20PCT**
REF	**MEDUSA-10**	**MEDUSA-15**	**MEDUSA-20**
Tension nominale	230 V ~	230 V ~	230 V ~
Fréquence nominale	50 Hz	50 Hz	50 Hz
Puissance nominale	1000 W	1500 W	2000 W
Classe de protection	II	II	II
Protection IP	IP24	IP24	IP24
Fil pilote	6 ordres	6 ordres	6 ordres

Exigences d'informations applicables aux dispositifs de chauffage décentralisés électriques

Référence(s) du modèle: HT10PCT (REF: MEDUSA-10)						
Caractéristique	**Symbole**	**Valeur**	**Unité**		**Caractéristique**	**Unité**
Puissance thermique					**Type d'apport de chaleur, pour les dispositifs de chauffage décentralisés électriques à accumulation uniquement (sélectionner un seul type)**	
Puissance thermique nominale	P_{nom}	0,6	kW		contrôle thermique manuel de la charge avec thermostat intégré	[non]
Puissance thermique minimale (indicative)	P_{min}	0	kW		contrôle thermique manuel de la charge avec réception d'informations sur la température de la pièce et/ou extérieure	[non]
Puissance thermique maximale continue	$P_{max,c}$	0,6	kW		contrôle thermique électronique de la charge avec réception d'informations sur la température de la pièce et/ou extérieure	[non]
Consommation d'électricité auxiliaire					puissance thermique régulable par ventilateur	[non]
À la puissance thermique nominale	el_{max}	0	kW		**Type de contrôle de la puissance thermique/de la température de la pièce (sélectionner un seul type)**	
À la puissance thermique minimale	el_{min}	0	kW		contrôle de la puissance thermique à un palier, pas de contrôle de la température de la pièce	[non]
En mode veille	el_{SB}	0	kW		contrôle à deux ou plusieurs paliers manuels, pas de contrôle de la température de la pièce	[non]
					contrôle de la température de la pièce avec thermostat mécanique	[non]

		contrôle électronique de la température de la pièce	[non]
		contrôle électronique de la température de la pièce et programmateur journalier	[non]
		contrôle électronique de la température de la pièce et programmateur hebdomadaire	[oui]
		Autres options de contrôle (sélectionner une ou plusieurs options)	
		contrôle de la température de la pièce, avec détecteur de présence	[non]
		contrôle de la température de la pièce, avec détecteur de fenêtre ouverte	[oui]
		option contrôle à distance	[non]
		contrôle adaptatif de l'activation	[non]
		limitation de la durée d'activation	[non]
		capteur à globe noir	[non]
Coordonnées de contact	Marsan Industrial, S.A. Avda. San Martin de Valdeiglesias. km-2.2, 28925 Alcorcón - Madrid - Espagne		

Exigences d'informations applicables aux dispositifs de chauffage décentralisés électriques

Référence(s) du modèle: HT15PCT (REF: MEDUSA-15)

Caractéristique	**Symbole**	**Valeur**	**Unité**		**Caractéristique**	**Unité**
Puissance thermique					**Type d'apport de chaleur, pour les dispositifs de chauffage décentralisés électriques à accumulation uniquement (sélectionner un seul type)**	
Puissance thermique nominale	P_{nom}	0,9	kW		contrôle thermique manuel de la charge avec thermostat intégré	[non]
Puissance thermique minimale (indicative)	P_{min}	0	kW		contrôle thermique manuel de la charge avec réception d'informations sur la température de la pièce et/ou extérieure	[non]
Puissance thermique maximale continue	$P_{max,c}$	0,9	kW		contrôle thermique électronique de la charge avec réception d'informations sur la température de la pièce et/ou extérieure	[non]

Consommation d'électricité auxiliaire					puissance thermique régulable par ventilateur	[non]
À la puissance thermique nominale	el_{max}	0	kW		**Type de contrôle de la puissance thermique/de la température de la pièce (sélectionner un seul type)**	
À la puissance thermique minimale	el_{min}	0	kW		contrôle de la puissance thermique à un palier, pas de contrôle de la température de la pièce	[non]
En mode veille	el_{SB}	0	kW		contrôle à deux ou plusieurs paliers manuels, pas de contrôle de la température de la pièce	[non]
					contrôle de la température de la pièce avec thermostat mécanique	[non]
					contrôle électronique de la température de la pièce	[non]
					contrôle électronique de la température de la pièce et programmateur journalier	[non]
					contrôle électronique de la température de la pièce et programmateur hebdomadaire	[oui]
					Autres options de contrôle (sélectionner une ou plusieurs options)	
					contrôle de la température de la pièce, avec détecteur de présence	[non]
					contrôle de la température de la pièce, avec détecteur de fenêtre ouverte	[oui]
					option contrôle à distance	[non]
					contrôle adaptatif de l'activation	[non]
					limitation de la durée d'activation	[non]
					capteur à globe noir	[non]
Coordonnées de contact	Marsan Industrial, S.A. Avda. San Martin de Valdeiglesias. km-2.2, 28925 Alcorcón - Madrid - Espagne					

Exigences d'informations applicables aux dispositifs de chauffage décentralisés électriques

Référence(s) du modèle: HT20PCT (REF: MEDUSA-20)						
Caractéristique	**Symbole**	**Valeur**	**Unité**		**Caractéristique**	**Unité**

Puissance thermique					**Type d'apport de chaleur, pour les dispositifs de chauffage décentralisés électriques à accumulation uniquement (sélectionner un seul type)**	
Puissance thermique nominale	P_{nom}	1,2	kW		contrôle thermique manuel de la charge avec thermostat intégré	[non]
Puissance thermique minimale (indicative)	P_{min}	0	kW		contrôle thermique manuel de la charge avec réception d'informations sur la température de la pièce et/ou extérieure	[non]
Puissance thermique maximale continue	$P_{max,c}$	1,2	kW		contrôle thermique électronique de la charge avec réception d'informations sur la température de la pièce et/ou extérieure	[non]
Consommation d'électricité auxiliaire					puissance thermique régulable par ventilateur	[non]
À la puissance thermique nominale	el_{max}	0	kW		**Type de contrôle de la puissance thermique/de la température de la pièce (sélectionner un seul type)**	
À la puissance thermique minimale	el_{min}	0	kW		contrôle de la puissance thermique à un palier, pas de contrôle de la température de la pièce	[non]
En mode veille	el_{SB}	0	kW		contrôle à deux ou plusieurs paliers manuels, pas de contrôle de la température de la pièce	[non]
					contrôle de la température de la pièce avec thermostat mécanique	[non]
					contrôle électronique de la température de la pièce	[non]
					contrôle électronique de la température de la pièce et programmateur journalier	[non]
					contrôle électronique de la température de la pièce et programmateur hebdomadaire	[oui]
					Autres options de contrôle (sélectionner une ou plusieurs options)	
					contrôle de la température de la pièce, avec détecteur de présence	[non]
					contrôle de la température de la pièce, avec détecteur de fenêtre ouverte	[oui]

			option contrôle à distance	[non]
			contrôle adaptatif de l'activation	[non]
			limitation de la durée d'activation	[non]
			capteur à globe noir	[non]
Coordonnées de contact	Marsan Industrial, S.A. Avda. San Martin de Valdeiglesias. km-2.2, 28925 Alcorcón - Madrid - Espagne			

ECRAN

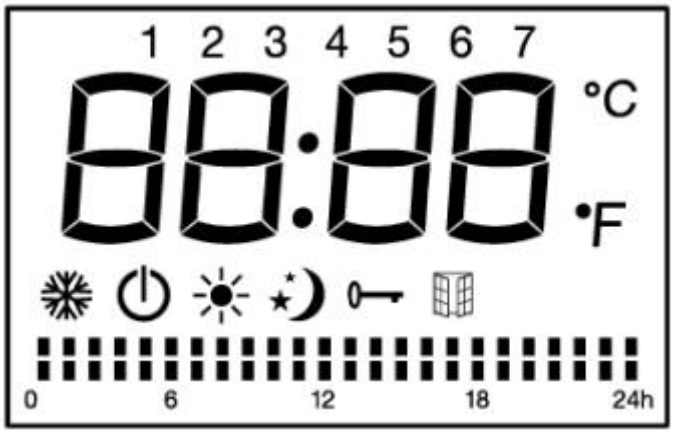

Fonctions des icônes sur l'écran LCD:

Symbole	Fonction
⏻	Mode veille (l'appareil ne fonctionne pas mais est mis sous tension)
❄	Mode hors gel (l'appareil maintient la température ambiante à environ 7°C)
☀	Mode confort (réglage de la température souhaitée)
☾	Mode éco (maintient la température ECO qui est égale à la température de confort abaissée de 3,5°C. Ce mode permet de diminuer la température sans dérégler la température souhaitée dans le mode confort)
P	Mode pilote (programmes quotidiens par programmateur fil pilote)
🔑	Verrouillage du clavier
	La fonction détection automatique d'aération

°C Température (centigrades)

Réglage personnalisé du mode :

Mode Confort activé

▮ Mode éco active

▯
▯ Veille

TABLEAU DE COMMANDES

Bouton	Fonction
⏻	Veille
PRG	Programmateur
	Détection automatique d'aération / de fenêtre ouverte
M	Mode confort Mode écomomique Mode hors-gel P1/P2/P3/P

FONCTIONNEMENT

1.Réglage de l'heure et mise en marche de l'appareil

Pour pouvoir utiliser les programmes prédéfinis (P1/P2/P3/P), la date et l'heure doivent avoir été réglées sur l'appareil.

Pour plus de détail sur le contenu des programmes prédéfinis (P1/P2/P3), se référer au point suivant.

2 méthodes différentes sont possibles pour régler l'heure :

1) Si l'appareil n'était pas branché à l'alimentation électrique, après le branchement l'heure apparaît à l'écran pour réglage. Appuyez sur ^ pour basculer entre les heures / minutes / jour de la semaine (1-7). Appuyez sur la touche ˅ pour régler les heures / minutes / jour de la semaine. Appuyez sur le bouton ⏻ pour terminer le réglage et revenir au mode veille, sinon après 10 secondes sans action l'appareil retourne automatiquement en mode veille.

2) Si l'appareil est en fonctionnement et que vous souhaitez modifier le réglage de l'heure, appuyez en même temps sur les deux boutons ^ et v pour entrer dans le réglage de l'heure. Appuyez sur ^ pour basculer entre les heures / minutes / jour de la semaine (1-7). Appuyez sur la touche v pour régler les heures / minutes / jour de la semaine. Appuyez sur n'importe quel bouton à l'exception de ^ ou v pour enregistrer le réglage, sinon après 10 secondes sans action, le réglage s'enregistre automatiquement.

2. Touche M

Appuyez sur la touche **M** pour changer de mode : Mode Confort ☀, Mode Eco ☾, Mode Hors- gel ❄ , les 3 programmes prédéfinis (P1/P2/P3), et pilote **P**.

Sous le mode Pilote **P**, réglez le chauffage à l'aide du programmateur externe. Lorsque le programmateur externe est configuré sur un autre mode, l'écran affiche :

Réglage du mode commande du pilote	Icone affichée
Mode Confort ☀	P ☀
Mode Confort ☀ -1	P-1 ☀
Mode Confort ☀ -2	P-2 ☀
Mode Eco ☾	P ☾
Mode Hors Gel ❄	P ❄
Mode Veille	P ⏻

Les 3 programmes prédéfinis sont détaillés ci-dessous :

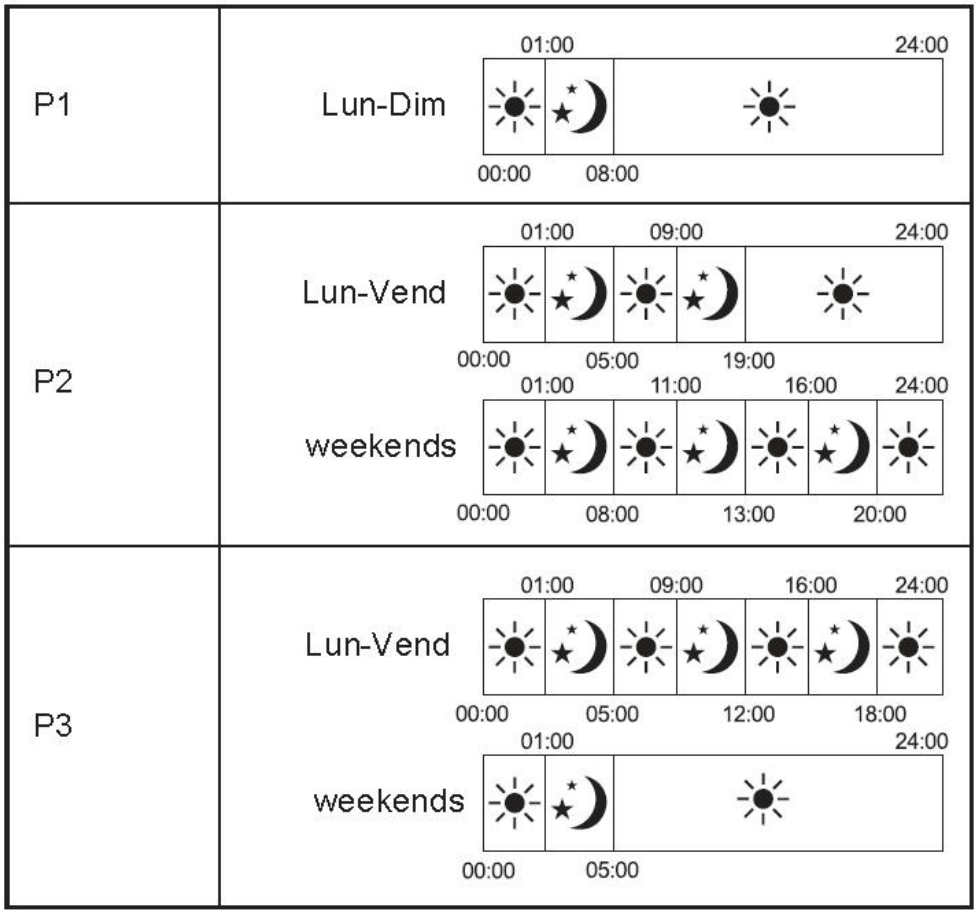

3. Touche PRG

Appuyez sur la touche **PRG** pour choisir un des programmes**.**

En mode prg, appuyez sur la touche **PRG** pour basculer entre le "jour (1-7)" et le "mode de chauffage des différentes plages horaires (00h00-24h00)".

Sélectionnez le jour (1-7) sur les touches / .

Appuyez sur la touche **PRG** pour régler le "Mode de chauffage des différentes plages horaires (00h00-24h00)".

Lorsque vous réglez le "Mode de chauffage des différentes plages horaires (00h00-24h00)", appuyez sur pour choisir l'heure, sur pour choisir l'une des fonctions: confort, économique ou veille, ou le réglage sera confirmé automatiquement après 30 secondes.

Par exemple : choisir jour 1, température de 23℃, temps de 12:00, Mode Confort pour 24 heures :

1. Appuyez sur la touche **PRG** pour choisir un des programmes prog. En mode prg, puis sur / pour choisir jour 1.

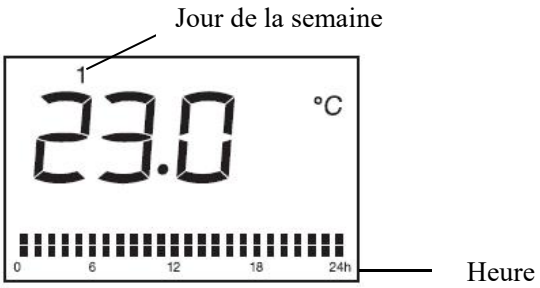

2. Appuyez sur la touche **PRG** à nouveau, appuyez sur ^ pour choisir l'heure, sur v pour choisir Mode Confort pour les 24 heures.
3. Après 30 secondes sans action, le réglage est enregistré.

4. Température de consigne

Dans les modes confort ☀, ou pilote **P** ou Eco (à l'exclusion du mode hors-gel ❄), appuyez sur ^ ou v pour choisir la température de consigne désirée. La plage de température pour le mode confort et mode pilote est entre 5°C et 29°C et pour le mode Eco est entre 1,5°C et 25,5°C. La différence de température entre le mode ECO et le mode CONFORT est de 3,5°C. A chaque fois que vous appuyez sur les boutons pour régler la température, vous augmentez ou diminuez la température de 0,5°C. Appuyez sur un autre bouton à l'exception de ^ / v pour terminer le réglage, sinon après 5 secondes sans action, le réglage est enregistré. Le thermostat règle la température de la pièce, lorsque la température de la pièce est supérieure à la température de consigne, le radiateur arrête de fonctionner.

5. Verrouillage clavier

Appuyer sur **M** pendant 3 secondes pour activer la fonction de verrouillage du clavier 🔑, pour déverrouiller, appuyez sur **M** à nouveau pendant 3 secondes.

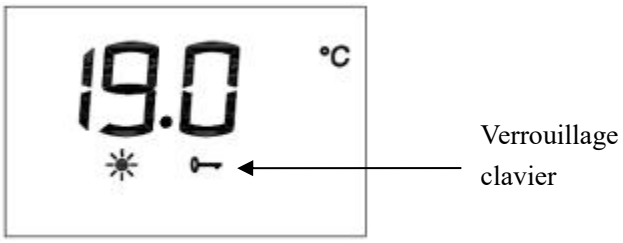

ATTENTION :

1. Le bouton de Veille ⏻ est encore disponible quand le verrouillage du clavier est activé.

2. Le clavier est déverrouillé si :

1) L'appareil est mis en veille en appuyant sur le bouton ⏻.

2) L'apprareil est deconnecté d'alimentation.

Il faut appuyer à nouveau sur la touche M pendant trois seconds pour active la fonction du

verrouillage du clavier.

6. La fonction détection automatique de fenêtre ouverte / aération

Appuyez sur pour entrer dans la fonction détection automatique d'aération. L'appareil entre dans le mode de confort par défaut. L'appareil entre automatiquement dans le mode de hors-gel quand il détecte que la température a baissé. L'appareil entre automatiquement dans le mode de confort quand il détecte que la température réaugmente. Vous pouvez appuyer sur M ou PRG pour choisir les autres modes, ou appuyer sur le bouton mode Veille pour enter dans ce mode.

REMARQUE : sous la fonction détection automatique d'aération / de fenêtre ouverte, le mode pilote n'est pas disponible.

7. En cas de coupure de courant

Tous les réglages ci-dessus de température, heure, date et programmes restent valides tant que l'alimentation électrique n'est pas coupée.

Après une coupure de courant, lors de la remise sous tension, l'appareil se met en mode veille. Vous pouvez appuyer sur le bouton ⏻ pour revenir dans le mode et à la température sélectionnés avant la coupure de courant.

L'appareil conserve uniquement en mémoire les paramètres : température et mode du thermostat. Lors de la remise sous tension, la date et l'heure devront impérativement être réglées afin de faire fonctionner les différents programmes P1/P2/P3/P correctement.

EN CAS DE PROBLÈMES

Problème	Solution
L'appareil ne chauffe pas	Vérifiez que les disjoncteurs de l'installation sont enclenchés, ou que le délesteur n'a pas coupé l'alimentation (si l'installation en comporte un).
	Sélectionnez le mode CONFORT.
	Augmentez le réglage de température.
L'appareil chauffe en permanence	Vérifiez que l'appareil n'est pas dans un courant d'air.
	Diminuez le réglage de température.

MAINTENANCE

1. Isolez toujours l'appareil de l'alimentation électrique et laissez-le refroidir avant toute opération de maintenance.

2. Utilisez un aspirateur pour enlever la poussière des grilles.
3. Nettoyer l'extérieur de l'appareil en l'essuyant avec un linge humide et en le séchant avec un linge sec. N'immergez jamais l'appareil dans l'eau et ne laissez jamais d'eau pénétrer dans l'appareil.

RECYCLAGE (ELIMINATION DU PRODUIT EN FIN DE VIE)

Le pictogramme de la poubelle barrée indique que le produit doit faire l'objet d'un tri. Il doit être recyclé conformément à la réglementation environnementale locale en matière de déchets. En triant les produits portant ce pictogramme, vous contribuez à réduire le volume des déchets incinérés ou enfouis, et à diminuer tout impact négatif sur la santé humaine et l'environnement.

REGLEMENTATION

Conformément au Règlement (UE) 2015/1188 de la Commission du 28 avril 2015 portant application de la directive 2009/125/CE du Parlement européen et du Conseil, nous vous informons que ce produit ne peut pas être utilisé comme chauffage principal.

GARANTIE

MARSAN INDUSTRIAL, S.A. garantit que les appareils sont conformes aux spécifications du contrat.

Cette garantie couvre la réparation de l'appareil et comprendra les charges nécessaires encourues pour corriger la non-conformité des biens avec le contrat.

Cette correction sera garantie sur une durée de 24 mois après la date d'achat, selon la facture, contre tout défaut de fabrication et de fonctionnement au cours de l'usage normal et domestique de ce produit.

Cette garantie ne couvre que l'appareil dont le modèle est annoté sur la facture d'achat.

Elle NE COUVRE PAS l'installation incorrecte, l'entretien, le nettoyage ou la conservation de l'appareil, ni les pannes motivées par une cause de force majeure, des agents chimiques ou des phénomènes atmosphériques, par un usage indu de l'appareil, par une installation électrique de l'acheteur défectueuse, par le transport de l'appareil, ni par la manipulation de l'appareil par un personnel non agréé par MARSAN INDUSTRIAL, S.A.

Cette garantie ne doit être ni modifiée ni altérée ni étendue, et le Fabricant n'autorise personne à agir en son nom dans la modification, l'altération ou l'extension de celle-ci.

Cette garantie s’applique uniquement au Produit.

Pour la réparation de l’appareil, le consommateur devra s’adresser au Service d’Assistance Technique en contactant le + 34 91 324 40 60 (Horaire : du lundi au vendredi, de 9 h à 20 h) ou envoyer un email à postventa@haverland.com en sollicitant l’information nécessaire de la démarche à suivre.
Pour demander une substitution, une annulation ou un rabais, le cas échéant, le consommateur devra s’adresser à l’établissement vendeur. Cette garantie n’affecte pas les droits dont dispose le consommateur selon la Loi 23/2003, de Garantie dans la Vente de Biens de Consommation.

Téléphone Service Client:
+ 34 91 324 40 60 (L-V: 9 - 20 h)

E-mail: info@haverland.fr

Marsan Industrial, S.A.
Avda. San Martín de Valdeiglesias, Km. 2,2
28925 Alcorcón (Madrid)
Espagne

Fabriqué en RPC

Marsan Industrial, S.A. se réserve le droit de réaliser des modifications sans avis préalable.

INSTUCTION MANUAL

Read carefully and keep

Model no.: HT10PCT, HT15PCT, HT20PCT

REF: MEDUSA-10 / MEDUSA-15 / MEDUSA-20

SAFETY INSTRUCTIONS

PLEASE READ SAFETY INSTRUCTIONS CAREFULLY BEFORE USING THE UNIT.

- This appliance can be used by children aged from 8 years and above and persons with reduced physical, sensory or mental capabilities or lack of experience and knowledge if they have been given supervision or instruction concerning use of the appliance in a safe way and understand the hazards involved. Children shall not play with the appliance. Cleaning and user maintenance shall not be made by children without supervision.

- Children of less than 3 years should be kept away unless continuously supervised.

- Children aged from 3 years and less than 8 years shall only switch on/off the appliance provided that it has been placed or installed in its intended normal operating position and they have been given supervision or instruction concerning use of the appliance in a safe way and understand the hazards involved.

- Children aged from 3 years and less than 8 years shall not plug in, regulate and clean the appliance or

perform user maintenance.

- CAUTION — Some parts of this product can become very hot and cause burns. Particular attention has to be given where children and vulnerable people are present.
- If the power cord is damaged, it must be replaced by the manufacturer, its service agent or similarly qualified persons in order to avoid a hazard.
- The appliance should not be placed immediately below a socket.
- WARNINGS ：In order to avoid overheating, do not cover the heater.
- Do not use this heater with a programmer, timer, separate remote control system or any other device that turns on the heater automatically because there is a risk of fire if the device is covered or placed incorrectly.
- CAUTION: To avoid hazard due to inadvertent resetting of the thermal cutout, this appliance must not be powered via an external switch, such as a timer, or connected to a circuit that is regularly in and off by the electricity supplier.

- This heater must not be disposed of with household waste; it must be taken to a local centre of recovery and recycling of electrical appliances.
- The heater must be installed so that switches and other control devices can not be touched by a person in the bath or shower.

- A means of disconnection from the power supply having a contact opening distance of all poles must be included in the fixed wiring in accordance with the installation requirements.

- Warning: If this unit is installed in a bathroom, it must be installed only in volumes 2 and out of volume, at least 60 cm from a bathtub or shower, in accordance with the requirements of French standard d Electrical installation NFC15-100.

- The device must be powered via a residual current device (DDR) with a rated operating differential current not exceeding 30 mA.

- For detailed information on the mounting method, refer to the "INSTALLATION" section.

DESCRIPTION OF THE SYMBOLS

The use of symbols in this manual is intended to draw your attention to possible risks. The safety symbols and the explanations that accompany them must be perfectly understood. The warnings in themselves do not remove the risks and cannot replace correct actions for preventing accidents.

Before any use, refer to the corresponding section in this user manual.

CE

In accordance with European directives applicable to this product

Class II symbol: this appliance is designed with double insulation. It is not necessary to connect it to earth connection.

Warning: To avoid overheating, do not cover

FINDING A SUITABLE LOCATION

⚠ The heater shall be installed and used according NFC 15-100.

- The installation must be done by the service agent

or similarly qualified persons in order to avoid a hazard.

- Important! Make sure that there are no electric cables or other installations (for example water pipes) near the drill holes. Make sure that the appliance is securely and horizontally fitted to the wall.

- For indoor use only.

- The heater must not be located immediately below a socket-outlet.

- Respect the minimal distances between the device and the walls, the ground, the furniture etc.(Fig.1)

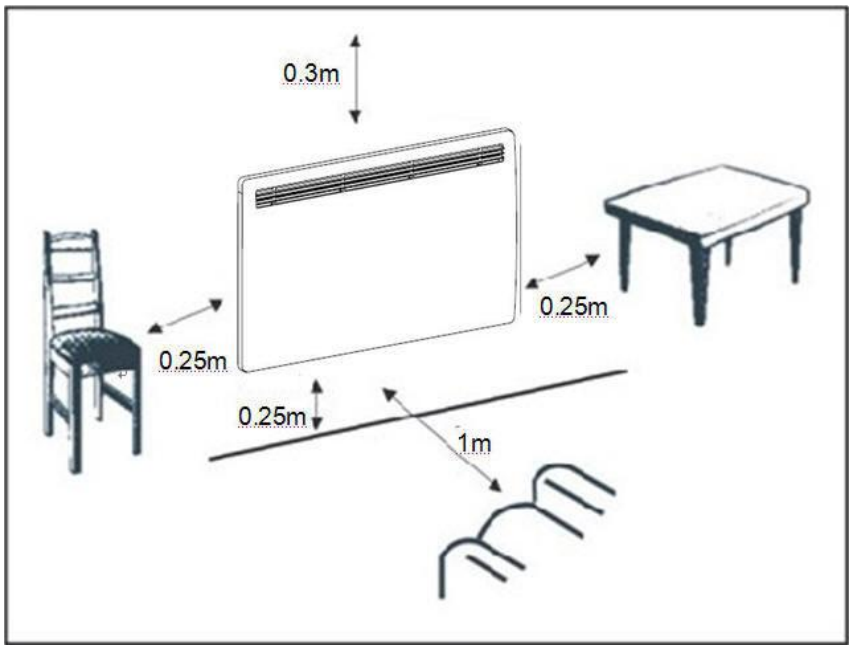

INSTALLATION IN THE BATHROOM

Warning: this product shall be used in volume 2 and out of volume only according to the national wiring rules (For France NF C 15-100)

Note: The drawing is for reference only .
We suggest that you contact a professional electrician for assistance.

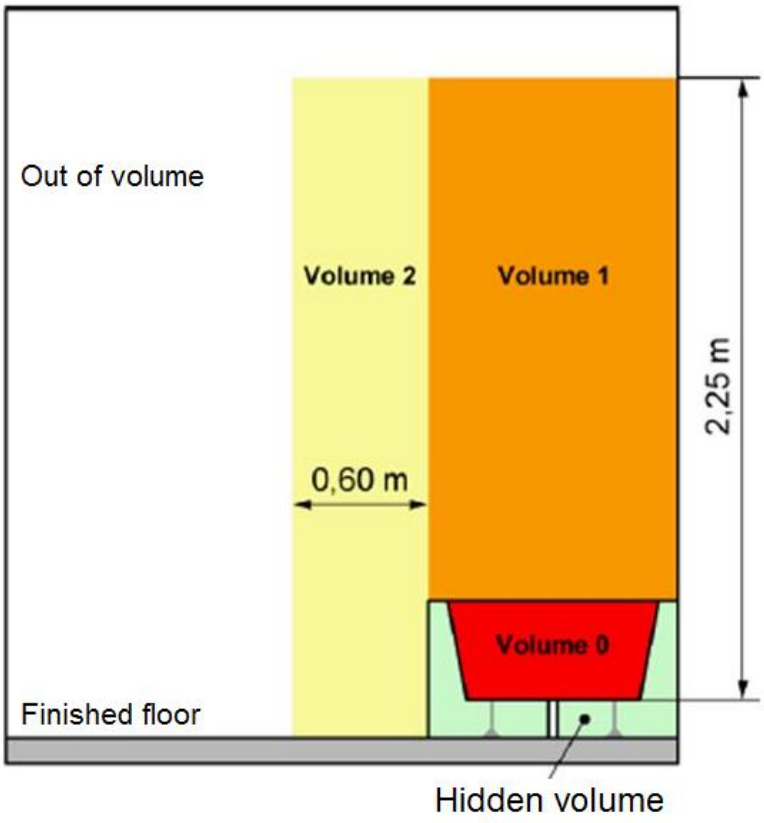

ELECTRICAL CONNECTION

When you install the device, make sure it is disconnected.

-The electrical connection is made with a flexible cable (3x0.75mm² of series H05VV-F for model No. HT10PCT, 3x1.0mm² of series H05VV-Ffor model No. HT15PCT & HT20PCT).

-Connect the device to the power supply via a

control box, brown wire(Phase), blue wire(Neutral).

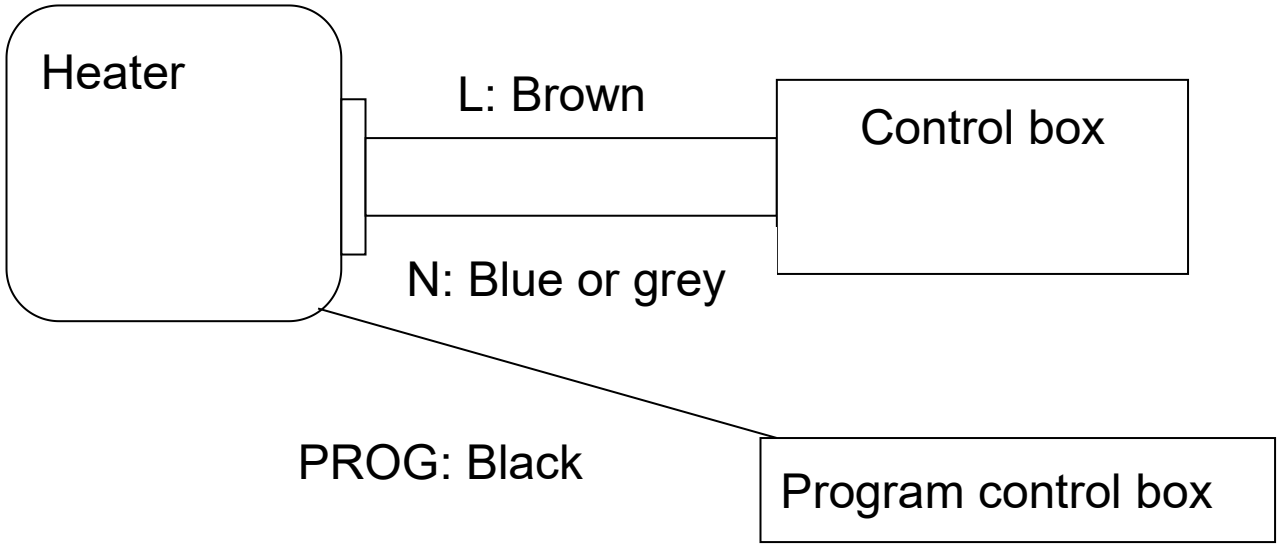

CAUTION: Before working, turn off the electricity at the main breaker.

The device must be installed vertically.

- The installation must be carried out in the state of the art and comply with the standards in force in the country.
- The unit must be connected in a standard wall box at 25 cm or more above the ground.
- The appliance must not be connected to a wall outlet with plug.
- The device must be powered by a dedicated line and protected by a 30mA RCD 16A calibrated. No other appliance or outlet must not be connected to this circuit breaker.

- The device must not be connected to the ground wire (yellow and green wire).

INSTALLATION

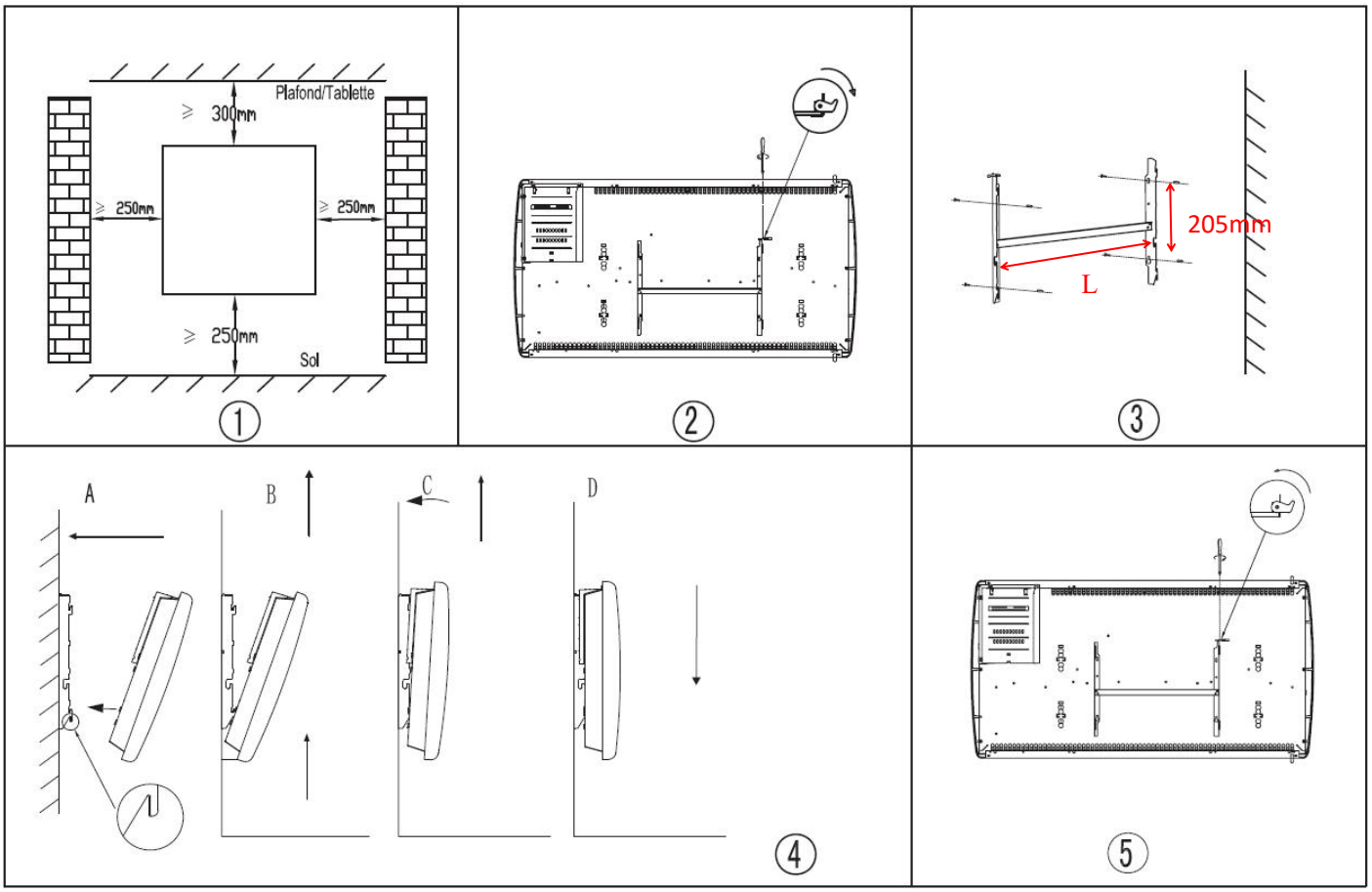

To hang the heater on the wall:

1. Choose a suitable installation location for the heater. (Figure 1)
2. Disassemble the wall bracket by loosening the screw (not screw off, only loosen) and sliding the metal slice out of the hole. Take out the bracket by pulling down (Figure 2).
3. Verify that the bracket is perfectly horizontal with a

spirit level and mark the location of 4 holes on the wall. Drill 4 holes in the wall using a drill adapted to the diameter of pegs. Insert the pegs into the holes, then screw securely wall mount bracket onto the wall. (Figure 3)

4. Place the heater against bracket (Figure 4):

A : Fix the heater on the 2 hooks that are downwards.

B : Pull the heater upwards whilst keeping it in the 2 lower hooks.

C : Fix the heater on the 2 hooks that are upwards.

D : Pull the heater down.

5. Slide the metal slice into the hole, and fasten the screw to lock the wall mount bracket (Figure 5).

Model no. / REF.	HT10PCT / MEDUSA-10	HT15PCT / MEDUSA-15	HT20PCT / MEDUSA-20
L(mm)	185	335	335

TECHNICAL SPECIFICATIONS

Model	HT10PCT	HT15PCT	HT20PCT
REF	MEDUSA-10	MEDUSA-15	MEDUSA-20
Rated Voltage	230 V ~	230 V ~	230 V ~
Rated Frequency	50 Hz	50 Hz	50 Hz
Rated Power	1000 W	1500 W	2000 W

Protective Class	II	II	II
IP Code	IP24	IP24	IP24
Pilot wire	6 orders	6 orders	6 orders

Model no.: HT10PCT (REF: MEDUSA-10)

Item	Symbol	Value	Unit		Item	Unit
Heat output					**Type of heat input, for electric storage local space heaters only (select one)**	
Nominal heat output	P_{nom}	0.6	kW		manual heat charge control, with integrated thermostat	NA
Minimum heat output (indicative)	P_{min}	0	kW		manual heat charge control with room and/or outdoor temperature feedback	NA
Maximum continuous heat output	$P_{max,c}$	0.6	kW		electronic heat charge control with room and/or outdoor temperature feedback	NA
Auxiliary electricity consumption					fan assisted heat output	NA
At nominal heat output	el_{max}	NA	kW		**Type of heat output/room temperature control (select one)**	
At minimum heat output	el_{min}	NA	kW		single stage heat output and no room temperature control	[no]
In standby mode	el_{SB}	0	kW		Two or more manual stages, no room temperature control	[no]
					with mechanic thermostat room temperature control	[no]
					with electronic room temperature control	[no]
					electronic room temperature control plus day timer	[no]
					electronic room temperature control plus week timer	[yes]
					Other control options (multiple selections possible)	
					room temperature control, with presence detection	[no]
					room temperature control, with open window detection	[yes]
					with distance control option	[no]

		with adaptive start control	[no]
		with working time limitation	[no]
		with black bulb sensor	[no]
Contact details	Marsan Industrial, S.A. Avda. San Martin de Valdeiglesias. km-2.2, 28925 Alcorcón - Madrid - Espagne		

Model no.: HT15PCT (REF: MEDUSA-15)

Item	Symbol	Value	Unit		Item	Unit
Heat output					**Type of heat input, for electric storage local space heaters only (select one)**	
Nominal heat output	P_{nom}	0.9	kW		manual heat charge control, with integrated thermostat	NA
Minimum heat output (indicative)	P_{min}	0	kW		manual heat charge control with room and/or outdoor temperature feedback	NA
Maximum continuous heat output	$P_{max,c}$	0.9	kW		electronic heat charge control with room and/or outdoor temperature feedback	NA
Auxiliary electricity consumption					fan assisted heat output	NA
At nominal heat output	el_{max}	NA	kW		**Type of heat output/room temperature control (select one)**	
At minimum heat output	el_{min}	NA	kW		single stage heat output and no room temperature control	[no]
In standby mode	el_{SB}	0	kW		Two or more manual stages, no room temperature control	[no]
					with mechanic thermostat room temperature control	[no]
					with electronic room temperature control	[no]
					electronic room temperature control plus day timer	[no]
					electronic room temperature control plus week timer	[yes]
					Other control options (multiple selections possible)	
					room temperature control, with presence detection	[no]

		room temperature control, with open window detection	[yes]
		with distance control option	[no]
		with adaptive start control	[no]
		with working time limitation	[no]
		with black bulb sensor	[no]
Contact details	Marsan Industrial, S.A. Avda. San Martin de Valdeiglesias. km-2.2, 28925 Alcorcón - Madrid - Espagne		

Model no.: HT20PCT(REF: MEDUSA-20)

Item	Symbol	Value	Unit		Item	Unit
Heat output					**Type of heat input, for electric storage local space heaters only (select one)**	
Nominal heat output	P_{nom}	1.2	kW		manual heat charge control, with integrated thermostat	NA
Minimum heat output (indicative)	P_{min}	0	kW		manual heat charge control with room and/or outdoor temperature feedback	NA
Maximum continuous heat output	$P_{max,c}$	1.2	kW		electronic heat charge control with room and/or outdoor temperature feedback	NA
Auxiliary electricity consumption					fan assisted heat output	NA
At nominal heat output	el_{max}	NA	kW		**Type of heat output/room temperature control (select one)**	
At minimum heat output	el_{min}	NA	kW		single stage heat output and no room temperature control	[no]
In standby mode	el_{SB}	0	kW		Two or more manual stages, no room temperature control	[no]
					with mechanic thermostat room temperature control	[no]
					with electronic room temperature control	[no]
					electronic room temperature control plus day timer	[no]
					electronic room temperature control plus week timer	[yes]

		Other control options (multiple selections possible)	
		room temperature control, with presence detection	[no]
		room temperature control, with open window detection	[yes]
		with distance control option	[no]
		with adaptive start control	[no]
		with working time limitation	[no]
		with black bulb sensor	[no]
Contact details	Marsan Industrial, S.A. Avda. San Martin de Valdeiglesias. km-2.2, 28925 Alcorcón - Madrid - Espagne		

LCD DISPLAY

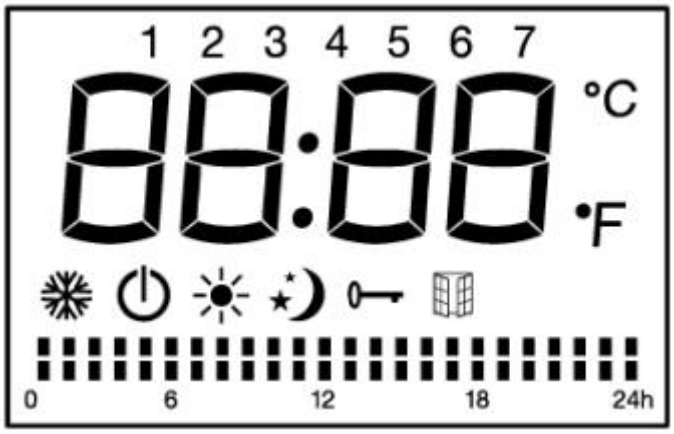

Symbol	Function
	Mode standby (the appliance doesn't work but with power on)
	Mode anti-freeze (the appliance maintains the temperature around 7°C)
,	Mode comfort (set the desired temperature)
	Mode eco (ECO maintains the temperature that is 3.5 ° C lower to comfort temperature. This mode reduces the temperature without disturbing the desired temperature in comfort mode)
P	Mode pilot (set programs by pilot wire programmer)
	Keyboard lock
	Window detector mode

℃ Temperature (centigrades)

Personalized program setting :

Mode Comfort active

Mode eco active

Standby

CONTROL PANEL

Button	Function
⏻	Standby
PRG	Personalized programs
	Window detector function
M	Comfort mode Economic mode Anti-freeze mode P1/P2/P3/P

HOW TO USE

1. How to set the current time and make the heater start working..

The purpose of setting current time is to make the pre-installed program (P1/P2/P3/Personalized) available. For more details of pre-installed program (P1/P2/P3), please see the table in HOW TO USE point 2.

There are two methods to set the current time:

(1) If the heater is not connected to electricity at the moment: once connected to electricity, the clock will pop out on the display for setting. Continue to press ^ to toggle among hour/minute/day of week (1-7). Press the ˇ to set the **hour/minute/week**. Press ⏻ buttons to finish the setting and turn to stand by mode, or after 10 seconds it will automatically finish and turn to standby mode (under standby mode, heater will stop working).

(2) If the heater has been working and you would like to re-set the current time: press ∧ and ∨ at the same time to start the time setting. Continue to press ∧ to toggle among hour/minute/week. Press the ∨ to set the hour/minute/week. Press other buttons except ∧/∨ to finish the setting, or after 10 seconds it will automatically finish.

2. **M** button:

Press **M** button to toggle among the modes: Comfort mode ☀, Economic mode ☾, Antifreeze mode ❄, pre-installed program(P1/P2/P3) and pilote mode **P**.

Under the pilote mode P, the appliance is set by the external control. When the external control chooses a certain mode, the LCD displays :

External Control Setting	**LCD Displayed Icon**
Comfort mode ☀	
Comfort mode ☀-1℃	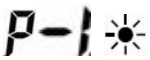
Comfort mode ☀-2℃	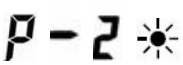
Economic mode ☾	
Antifreeze mode ❄	
Standby mode ⏻	

For pre-installed program, please see below table:

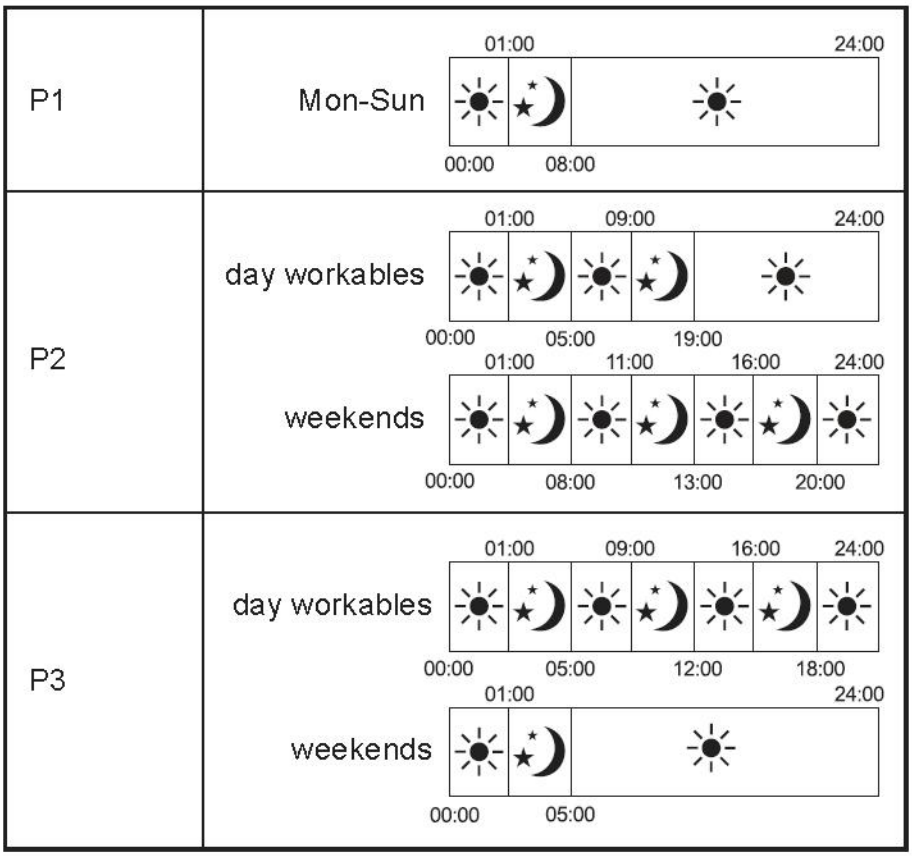

3. PRG button:

Press button **PRG** to Set the programs

Press **PRG** button to select between “day (1-7)” and “heating mode of different period (00:00-24:00)”.

Select the desired day of week (1-7) by pressing ^/v button.

Press **PRG** to move to the setting of “heating mode of different period (00:00-24:00)”. When setting “heating mode of different period (00:00-24:00)”, press ^ button to choose hours, and v to choose among function modes: comfort, economic, and stand by mode. After 30 seconds it will automatically save program settings.

For example: to select the day 1, comfort mode for 24 hours:

1. Press **PRG** to choose the personalized programs. Under mode PROG, Press ^/v to select the day of week.

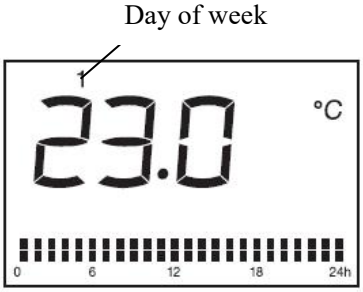

2. Press **PRG** again to move to the setting of “heating mode of different period (00:00-24:00)”. Press ^ button to choose hours, and v to choose comfort mode for 24 hours.
3. After 30 seconds it will automatically save program settings.

4. TEMPERATURE SETTING

Under the mode of comfort mode ☀,pilot mode **P** or Eco mode ☾ (excluding Antifreezing mode ❄), press ^ or v to choose the desired temperature. It can be adjusted between 5℃ and 29℃ for comfort and pilot modes and between 1.5 ° C and 25.5 ° C for ECO mode. The temperature difference between the ECO mode and the COMFORT mode is 3.5 ° C. Each time you press the buttons to adjust the temperature, you increase or decrease the temperature by 0.5 ° C. Press other buttons except ^/v to finish the setting, or after 5 seconds it will automatically finish. The room temperature sensor can automatically adjust the temperature. When the room temperature is higher than the selected temperature, the heater will stop heating.

5 KEYBOARD LOCK

Press **M** button for three seconds to activate the keyboard lock function 🔑, in order to unlock, press **M** again for three seconds.

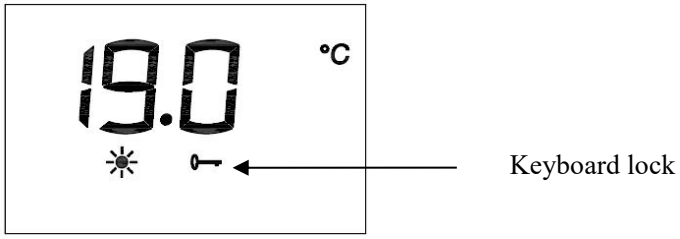

Remarks:

1. The keyboard lock function doesn’t lock the standby ⏻ button.

2. The keyboard lock function will automatically be deactivated under below circumstances.

1) the appliance is turned off by pressing standby ⏻ button.

2) the appliance suffer power disconnection

You need to set again by pressing M for 3 seconds if you need this function.

6. Window detector function

Press 🪟 button to enter window detector function. The appliance will enter comfort mode as default. If temperature decrease detected, the appliance will automatically enter anti-freeze mode. If temperature rises up, the appliance will go back to comfort mode. You can press M or PRG button to choose other modes, or press standby button to enter standby mode.

REMARKS: under window function, pilot control is not available.

7. REMARK

All the above settings for temperature, time, date, week and programs remain in effect until the electrical power is not turned off.

In case of power failure:

-After the heater is reconnected to power, it will enter into Standby mode. You can press the ⏻ button to enter into the mode and temperature before power interruption.

-The machine stays in memory only the parameter, temperature and thermostat mode. When power is restored, the clock will be adjusted again to make the various programs run correctly P1/P2/P3/Personalized.

IN CASE OF PROBLEMS

Problem	Solution
The device does not heat	Check the circuit breakers are on and the load- shedding device has not cut the power supply (if the installation has one).
	Select the COMFORT mode.
	Increase the temperature.
The heater keeps heating	Check the device is not in an air current.
	Decrease the temperature.

MAINTENANCE

1. Always disconnect the appliance and let it completely cool before any maintenance.
2. Use a vacuum cleaner to remove dust on grilles.
3. Clean the outside of the unit with a damp cloth and then dry it with a dry cloth. Never immerse the unit in water, nor let water drip into the unit.

RECYCLING (DISPOSAL OF THE PRODUCT AT THE END OF ITS LIFE

The crossed-out wheeled bin symbol indicates that the item should be disposed of separately from household waste. The item should be handed in for recycling in accordance with local environmental regulations for waste disposal. By separating a marked item from household waste, you will help reduce the volume of waste sent to incinerators or land-fill and minimize any potential negative impact on human health and the environment.

REGULATIONS

In accordance with Commission Regulation (EU) 2015/1188 of 28 April 2015 implementing

Directive 2009/125 / EC of the European Parliament and of the Council, we inform you that this product can not be used as a primary heater.

GUARANTEE

MARSAN INDUSTRIAL, S.A. guarantees that the devices comply with the contracted specifications.

This warranty only covers the model of heater shown on the valid invoice.

Such rectifications will be guaranteed against any manufacturing and operating defect for the normal and domestic use of this product, for a period of 24 months as from the purchase date shown on the invoice.

HAVERLAND guarantees against material, design or manufacturing faults at the moment of its original acquisition for 2 years.

This warranty only covers the device whose model appears on the purchase invoice.

This warranty DOES NOT COVER incorrect installation, maintenance, cleaning or conserving the device, and neither does it cover failures and faults due to force majeure, chemical agents or atmospheric phenomena, incorrect use of the device, the purchaser's faulty electrical installations, transporting the device or problems caused by the device being handled by persons not authorised by MARSAN INDUSTRIAL, S.A.

This warranty must not be modified, altered or extended, and the Manufacturer does not authorise anybody to act on his behalf to modify, alter or extend it.

This warranty applies only to the Product.

To repair the device, the consumer must dial the Technical Assistance Service at 0330 3651940 or send an email to haverland@haverland.co.uk and ask for the information needed about the procedure to follow:
For a replacement, cancellation or price reduction, when in order, the consumer must go to the establishment where the device was purchased. This warranty does not affect the consumers' rights as established in the provisions contained In Ley 23/2003, the Consumer Goods Sales Guarantee Act.

Customer Service Telephone:
+ 34 91 324 40 60 (L-V: 9 - 20 h)

E-mail: info@haverland.com

Marsan Industrial, S.A.
Avda. San Martín de Valdeiglesias, Km. 2,2
28925 Alcorcón (Madrid)
Spain

Made in PRC

Marsan Industrial, S.A. reserves the right to modify without previous warning

MANUAL DE INSTRUCCIONES

Por favor, conserve estas instrucciones

Módelo no.: HT10PCT / HT15PCT / HT20PCT REF:

MEDUSA-10 / MEDUSA-15 / MEDUSA-20

CE

Instrucciones de seguridad importantes

- Este aparato puede ser utilizado por niños a partir de 8 años y por personas con capacidades físicas, sensoriales o mentales reducidas así como personas sin experiencia o conocimiento, siempre que sean supervisadas adecuadamente o hayan recibido instrucciones relativas al uso del aparato de forma segura, comprendiendo los riesgos que su uso implica. Los niños no deben jugar con el aparato.
- La limpieza y mantenimiento de usuario no deben ser realizados por niños sin la adecuada supervisión.
- Los niños menores de 3 años deben mantenerse a distancia salvo que estén bajo vigilancia permanente. Los niños de entre 3 y 8 años solo pueden iniciar o detener el aparato, siempre que el electrodoméstico haya sido colocado o instalado en su posición prevista y que estos niños estén bajo control o hayan recibido instrucciones sobre cómo usar el dispositivo de manera segura y comprender los peligros potenciales. Los niños de entre 3 y 8 años no deben enchufar, ajustar, limpiar o realizar tareas de mantenimiento.
- **PRECAUCIÓN: Algunas partes de este producto pueden calentarse excesivamente y**

causar quemaduras. Debe prestarse especial atención ante la presencia de niños y personas vulnerables.

- Si el cable de alimentación del dispositivo está dañado, debe ser reemplazado por el fabricante, su servicio postventa o personas de similar cualificación para evitar peligros.
- **ADVERTENCIA:** Con el fin de evitar cualquier peligro debido a la reconfiguración imprevista accidental del disyuntor térmico, este dispositivo no debe ser alimentado a través de un interruptor externo, por ejemplo un temporizador, o ser conectado a un circuito que sea conectado y desconectado regularmente al suministro eléctrico.
- El calefactor no debe colocarse directamente debajo de una toma de corriente.
- El aparato debe instalarse de tal manera que los interruptores y otros dispositivos no puedan ser tocados por nadie desde una bañera o una ducha.

- **PRECAUCIÓN:** para evitar el sobrecalentamiento, no cubra el radiador.

ENCONTRAR UNA UBICACIÓN ADECUADA

⚠ El radiador debe instalarse y usarse de acuerdo con NFC 15-100.

- La instalación debe ser realizada por el agente de servicio o personal cualificado de modo similar para evitar riesgos.

- **¡Importante!** Asegúrese de que no haya cables eléctricos u otras instalaciones (por ej. tuberías de agua cerca de los orificios de los taladros. Asegúrese de que el aparato está colocado de forma segura horizontalmente en la pared.

- Solo para uso en interior.

- El radiador no debe ubicarse justo debajo de una toma de corriente.

- Respete las distancias mínimas entre el dispositivo y las paredes, el suelo, los muebles, etc. (Fig.1)

-

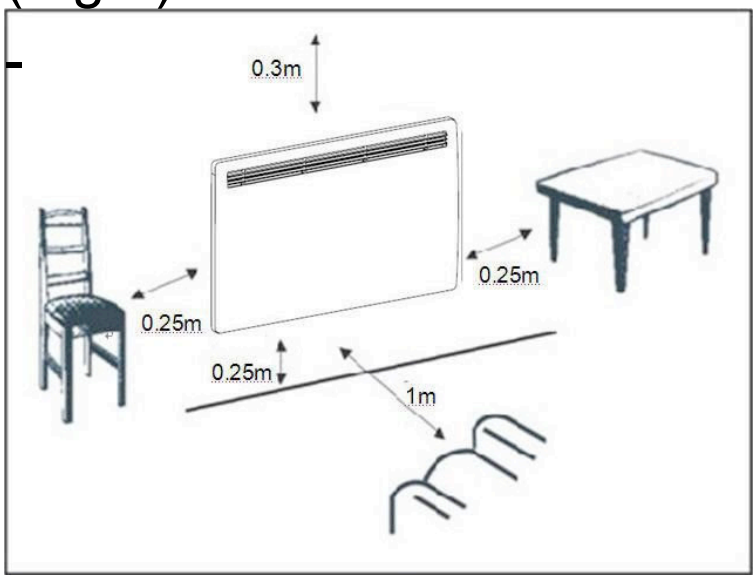

INSTALACIÓN EN EL CUARTO DE BAÑO

Advertencia: este producto debe instalarse en el volumen 2 y fuera de su volumen únicamente de acuerdo con las normas nacionales de cableado (para Francia NF C 15-100).

Nota: El dibujo sirve únicamente como referencia. Le sugerimos siempre ponerse en contacto con electricistas profesionales para obtener ayuda.

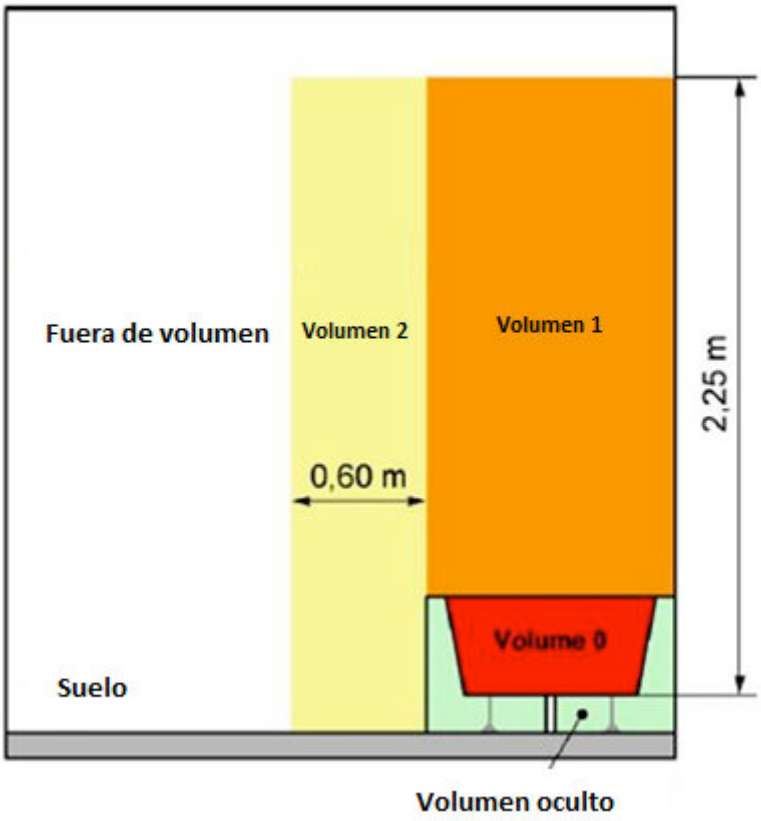

CONEXIÓN ELÉCTRICA

Cuando instale el dispositivo, asegúrese de que esté desconectado.

-La conexión eléctrica se realiza con un cable flexible (3x0.75mm ² de la serie H05VV-F para el modelo Nº. HT10PCE, 3x1.0mm² de la serie H05VV-F para el modelo Nº HT15PCE).

-Conecte el dispositivo a su fuente de alimentación a través de una caja de control, cable marrón (Fase), cable azul (Neutro).

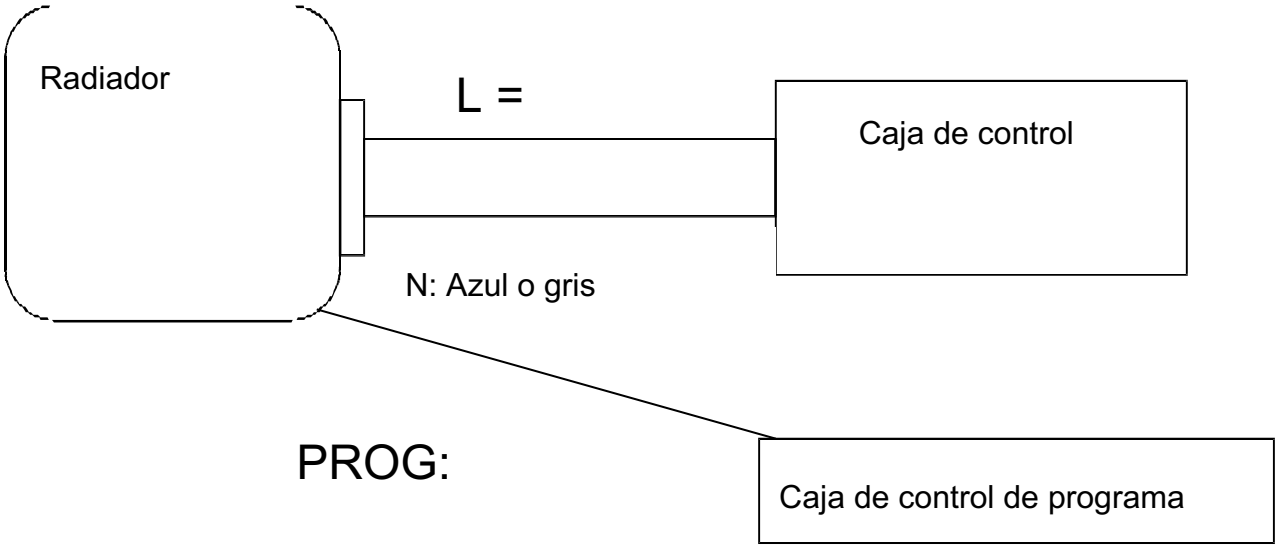

PRECAUCIÓN: Antes de trabajar, desconecte la electricidad del interruptor principal.

El dispositivo debe instalarse verticalmente.

- La instalación debe realizarse en el estado de la técnica y cumplir con las normas vigentes en el país.
- El aparato debe conectarse a una caja de pared estándar a 25 cm o más del suelo.
- El aparato no debe conectarse a una toma de corriente con enchufe.
- El dispositivo debe ser alimentado por una línea dedicada y protegido por un RCD 16 A de 30 mA calibrado. Ningún otro aparato o toma de corriente debe conectarse a este disyuntor automático.
- El dispositivo no debe conectarse al cable de tierra (cable amarillo y verde).

INSTALACIÓN

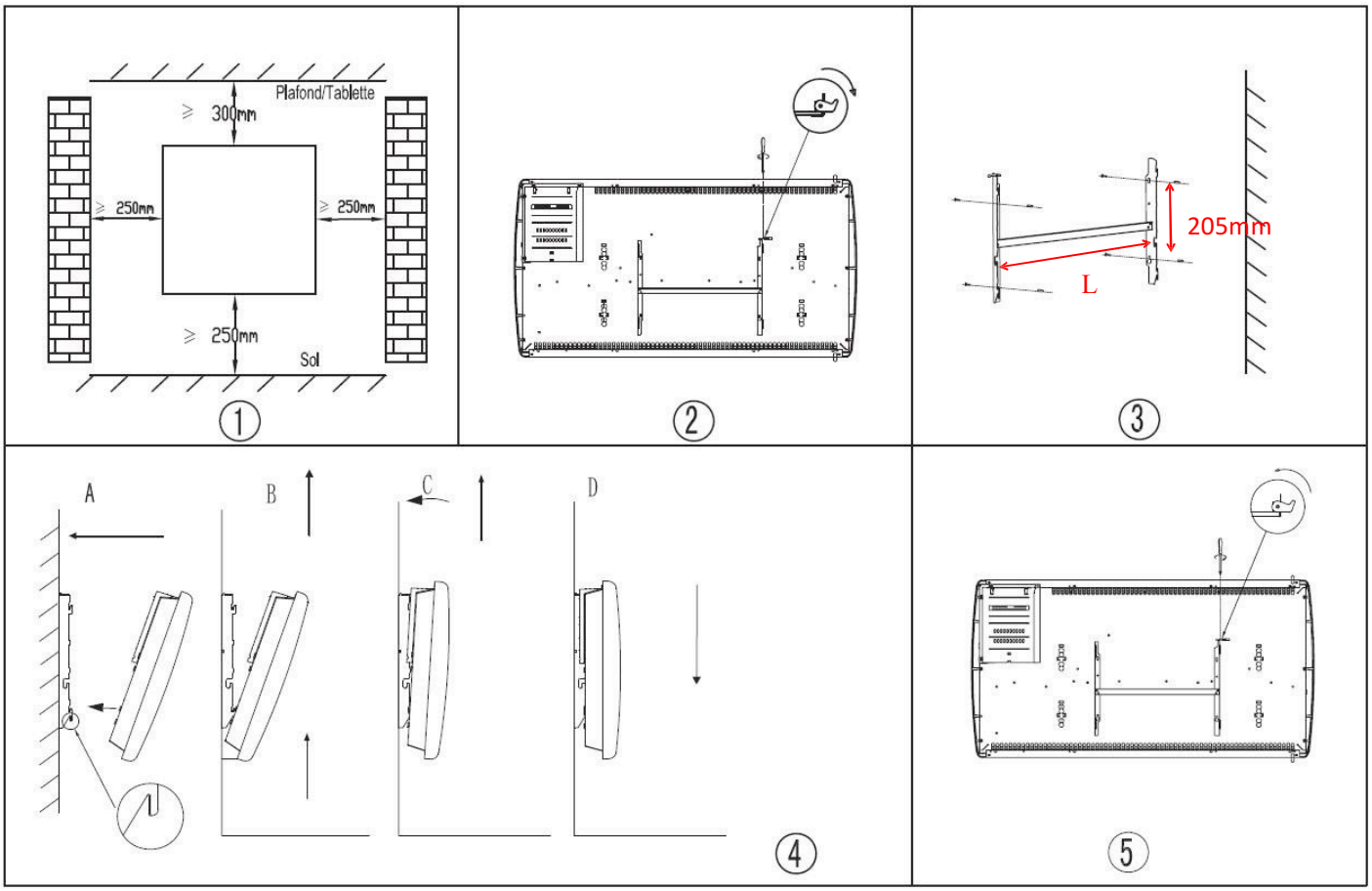

Para colgar el radiador en la pared:

1. Elija una ubicación de instalación adecuada para el radiador (Figura 1).
2. Desmonte el soporte de pared aflojando el tornillo (no desatornille, solo afloje) y deslice el corte de metal fuera del orificio. Saque el soporte tirando hacia abajo (Figura 2).
3. Verifique que el soporte está perfectamente horizontal con un nivel de burbuja y marque la ubicación de 4 agujeros en la pared. Taladre 4 agujeros en la pared con un taladro adaptado al diámetro de las claviias. Introduzca las claviias

en los agujeros, luego atornille firmemente el soporte de montaje mural a la pared. (Figura 3)

4. Coloque el radiador contra el soporte (Figura 4):

   A: Fije el radiador en los 2 ganchos que están hacia abajo.

   B: Tire del radiador hacia arriba mientras lo mantiene en los 2 ganchos inferiores.

   C: Fije el radiador en los 2 ganchos que están hacia arriba.

   D: Tire del radiador hacia abajo.

5. Deslice la sección de metal en el orificio y apriete el tornillo hasta bloquear el soporte de montaje mural (Figura 5).

Nº Modelo / REF.	HT10PCT / MEDUSA-10	HT15PCT / MEDUSA-15	HT20PCT / MEDUSA-20
L(mm)	188	338	338

PANTALLA LCD

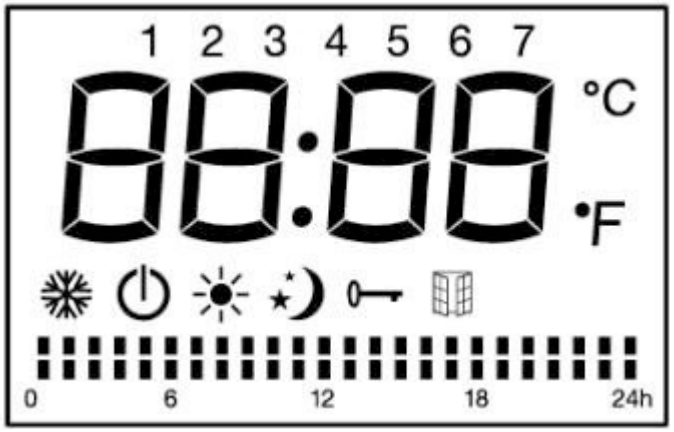

Símbolo	Función
	Modo en espera (el dispositivo no funciona, pero está encendido)
	Modo Anti-hielo (el aparato mantiene la temperatura en torno a 7 °C)
,	Modo Confort (configura la temperatura deseada)
	Modo Eco (ECO mantiene la temperatura 3,5 ° C más baja que la temperatura de Confort. Este modo reduce la temperatura sin perturbar la temperatura deseada en modo Confort)
P	Modo Piloto (configuración de programas mediante programador de cable piloto)
	Bloqueo del teclado
	Modo detector de ventana

°C Temperatura (centígrados) Configuración personalizada del programa:

Modo Confort activo

Modo Eco activo

Standby

PANEL DE CONTROL

Botón	Función
⏻	Standby
PRG	Programas personalizados
	Función de detector de ventana
M	Modo Confort Modo Economía Modo Anti-hielo P1/P2/P3

CÓMO USAR

1. <u>Cómo configurar la hora actual y hacer que el radiador comience a funcionar.</u>

La finalidad de configurar la hora actual es hacer que el programa preinstalado (P1 / P2 / P3 / Personalizado) esté disponible. Para obtener más detalles del programa preinstalado (P1 / P2 / P3), consulte la tabla de CÓMO USAR del punto 2.

Hay dos métodos para configurar la hora actual:

(1) Si el radiador no está conectado al suministro eléctrico: una vez conectado a la electricidad, el reloj aparecerá en pantalla para la configuración. Continúe presionando ^ para alternar entre hora / minuto / día de la semana (1-7).

Presione ˇ para configurar la hora / minuto / semana. Presione ⏻ para finalizar la configuración y pasar al modo Standby, o tras 10 segundos finalizará automáticamente y pasará al modo Standby (en este modo, el radiador dejará de funcionar).

(2) Si el radiador ha estado en funcionamiento y desea volver a configurar la hora actual: presione ^ y ˇ al mismo tiempo, para iniciar así la configuración de la hora. Continúe presionando ^ para alternar entre hora / minuto / semana. Presione ARR para configurar la hora/ minuto/semana. Presione otros botones excepto ^ / ˇ para finalizar la configuración, o tras 10 segundos, finalizará automáticamente.

2. Botón **M**:

Presione el botón **M** para alternar entre los modos: modo Confort ☀, modo Economía ☾, modo ❄ Anti-hielo, programa preinstalado (P1 / P2 / P3) y modo piloto **P.**

En modo piloto P, el control externo es configurado por el aparato. Cuando el control externo elige un cierto

modo, la pantalla LCD muestra:

Configuración de Control Externo	Icono LCD mostrado
Modo Confort ☀	P ☀
Modo Confort ☀ -1 ℃	P-1 ☀
Modo Confort ☀ -2 ℃	P-2 ☀
Modo Economía ☽	P ☽
Modo Anti-hielo ❄	P ❄
Modo Standby ⏻	P ⏻

Para programas preinstalados, consulte la siguiente tabla:

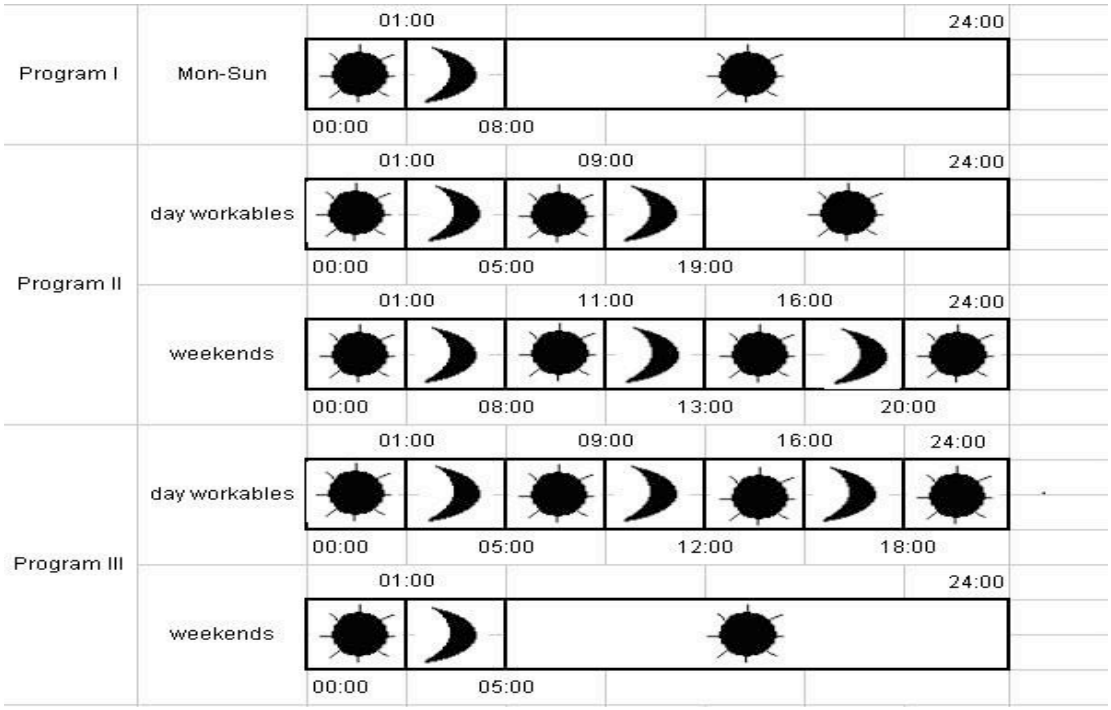

3. Botón **PRG**:

Presione el botón **PRG** para configurar los programas

Presione el botón **PRG** para seleccionar entre “day (1-7)” y “modo de calefacción de diferente período (00: 00-24: 00)”.

Seleccione el día de la semana deseado (1-7) presionando ^ / ˇ .
Presione PRG para pasar a la configuración de " modo de calefacción de diferente período (00:00-24:00)".

Al configurar el "modo de calefacción de diferente período (00: 00-24: 00)", presione ^ para elegir las horas y elegir entre los modos: Confort ▮, Economía ▮ y Standby 8. Tras 30 segundos, guardará automáticamente la configuración del programa.

Por ejemplo: para seleccionar el día 1, modo Confort durante 24 horas:

1. Presione **PRG** para elegir los programas personalizados. En modo PROG, presione ^ / v para seleccionar el día de la semana.

2. Presione **PRG** de nuevo para pasar a la configuración de " modo de calefacción de diferente período (00:00-24:00)". Presione ^ el botón para elegir las horas y v para elegir el modo Confort durante 24 horas.
3. Tras 30 segundos, guardará automáticamente la configuración del programa.

4. **AJUSTE DE TEMPERATURA**

En modo Confort SOL, modo Piloto P o modo Eco LUNA (excluyendo el modo Anti-hielo), presione ^ / v o para elegir la temperatura deseada. Se puede ajustar entre 5ºC y 29℃ para los modos Confort y Piloto y entre 1.5 ° C y 25.5 ° C para el modo ECO. La diferencia de temperatura entre el modo ECO y el modo COMFORT es de 3.5 ° C. Cada vez que presione los botones para ajustar la temperatura, la temperatura aumenta o disminuye en intervalos de 0.5 ° C. Presione otros botones excepto ^ / v para finalizar la configuración, o después de 5 segundos, terminará automáticamente. El sensor de temperatura ambiente puede analizar automáticamente la temperatura. Cuando la temperatura ambiente sea superior a la temperatura seleccionada, el aparato dejará de calentar.

5 BLOQUEO DE TECLADO

Presione el botón **M** durante tres segundos para activar la función de bloqueo del teclado 🔑, para desbloquear, presione **M** de nuevo durante tres segundos.

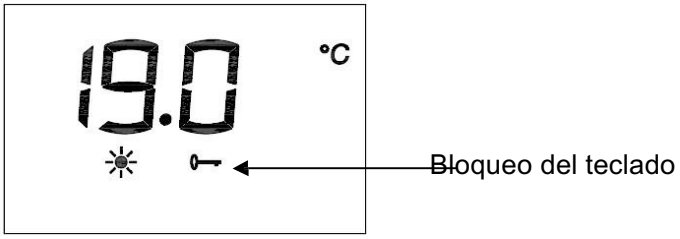

Observaciones:

1. **La función de bloqueo del teclado no bloquea el botón de Standby ⏻.**
2. **La función de bloqueo del teclado se desactivará automáticamente en las siguientes circunstancias.**
   1) **El aparato se apaga presionando el botón de Standby ⏻.**
   2) **El aparato sufre una interrupción de suministro.**

Debe configurar nuevamente presionando M durante 3 segundos si necesita esta función.

6. Función de detector de ventana

Presione el botón para acceder a la función de detector de ventana. El aparato accederá a modo Confort por defecto. Si se detecta una disminución de la temperatura, el aparato pasará automáticamente a modo Anti-hielo. Si la temperatura aumenta, el aparato volverá a modo Confort. Puede presionar el botón M o PRG para elegir otros modos, o presionar el botón Standby para acceder al modo Standby.

OBSERVACIONES: en la función de ventana, el control piloto no está disponible.

7. OBSERVACIÓN

Todos los ajustes anteriores de temperatura, hora, fecha, semana y programas permanecen vigentes hasta que se desconecte el aparato.

Alerta en caso de corte de suministro.

-Después de que el radiador sea nuevamente conectado, entrará en modo Standby. Puede presionar para acceder al modo y a la temperatura anterior a la interrupción del suministro eléctrico.

-El aparato retiene en la memoria el parámetro, la temperatura y el modo termostato. Cuando se restablece el suministro, el reloj se ajustará nuevamente para que los diferentes programas funcionen correctamente P1 / P2 / P3 / Personalizado.

EN CASO DE PROBLEMAS

Problema	Solución
El dispositivo no calienta	Compruebe que los disyuntores están encendidos y el dispositivo de limitación de carga no haya interrumpido la fuente de alimentación (si la instalación dispusiera de uno).
	Seleccione el modo CONFORT.
	Aumento de temperatura.
El radiador sigue calentando	Verifique que el dispositivo no esté en una corriente de aire.
	Disminución de temperatura.

MANTENIMIENTO

1. Desconecte siempre el aparato y déjelo enfriar por completo antes de realizar cualquier tarea de mantenimiento.

2. Use una aspiradora para eliminar el polvo en las rejillas.

3. Limpie la parte exterior de la unidad con un paño húmedo y luego séquelo con un paño seco. Nunca sumerja el aparato bajo agua, ni permita que gotee agua dentro de él.

Dados de contacto: Importado por: MARSAN INDUSTRIAL, S.A.
Avda. San Martín de Valdeiglesias, Km. 2,2
Alcorcón España

La presencia de este símbolo sobre alguno de nuestros productos eléctricos o embalajes de presentación, significa que tales productos no deben tratarse como residuos domésticos convenciales en Europa. Para garantizar el tratamiento adecuado de este tipo de residuos, deshágase de los mismos conforme a las leyes pertinentes o según los requisitos de desecho de equipamientos eléctricos. Al tomar esta iniciativa, estará ayudando a preservar el medio ambiente.

GARANTÍA

MARSAN INDUSTRIAL, S.A. garantiza la conformidad de los aparatos con las especificaciones del contrato.

Esta garantía cubre la reparación del aparato y comprenderá los gastos necesarios realizados para subsanar la falta de conformidad de los bienes con el contrato.

Dicha subsanación será garantizada durante un plazo de 24 meses desde la fecha de compra conforme a la factura contra cualquier defecto de fabricación y funcionamiento durante el uso normal y doméstico de este producto.

Esta garantía ampara únicamente el aparato cuyo modelo esté anotado en la factura de compra.

Esta garantía NO CUBRE la instalación inadecuada, el mantenimiento, limpieza o conservación del aparato, así como tampoco las averías motivadas por fuerza mayor, agentes químicos o fenómenos atmosféricos, por uso indebido del aparato, por una instalación eléctrica del comprador defectuosa, transporte del aparato, ni por la manipulación del aparato por personal no autorizado por MARSAN INDUSTRIAL, S.A.

Esta garantía no debe ser modificada, alterada ni extendida, y el Fabricante NO autoriza a nadie a actuar en su nombre en la modificación, alteración o extensión de ésta.

Esta garantía se aplica al Producto solamente.

Para la reparación del aparato, el consumidor deberá dirigirse al Servicio de Asistencia Técnica al teléfono 91 324 40 60 (Horario: Lunes a Viernes de 9 a 20 h) o enviar un correo electrónico a postventa@haverland.com solicitando la información necesaria sobre el procedimiento a seguir.

Para la sustitución, cancelación o rebaja del precio, en su caso, el consumidor deberá dirigirse al establecimiento vendedor. Esta garantía no afecta a los derechos de que dispone el consumidor conforme a las previsiones dispuestas en la Ley 23/2003, de Garantía en la Venta de Bienes de Consumo.

Fabricado en RPC

Marsan Industrial, S.A. Avda. San Mart n de Valdeiglesias, Km. 2,2
28925 Alcorc n (Madrid
Marsan Industrial, S.A. se reserva el derecho a realizar modificaciones sin previo aviso.

Tel fono Atenci n al Cliente:

91 324 40 60 (L-V: 9 - 20 h)

E-mail: postventa@haverland.com

Manual de uso

Módelo no.: HT10PCT / HT15PCT / HT20PCT REF:

MEDUSA-10 / MEDUSA-15 / MEDUSA-20

CE

Conselhos de segurança importantes

Este secador pode ser utilizado por crianças com mais de 8 anos e por pessoas com capacidades físicas, sensoriais ou mentais reduzidas ou sem experiência ou conhecimentos, se forem devidamente supervisionados ou se lhes forem dadas instruções relativas à utilização do dispositivo em total segurança e se os riscos associados forem bem compreendidos. As crianças não devem brincar com o secador.

A limpeza e manutenção não devem ser realizadas por crianças sem supervisão.

As crianças com menos de 3 anos devem ser mantidas afastadas, a menos que estejam sob vigilância contínua. As crianças com idades entre os 3 e os 8 anos só devem ligar ou desligar o secador se este for colocado ou instalado na posição normal e se as crianças estiverem supervisionadas ou tiverem recebido instruções sobre como usar o secador com total segurança e compreendam os riscos potenciais.

Crianças entre 3 e 8 anos de idade não devem ligar, regular, limpar ou executar a manutenção do secador.

ATENÇÃO - Algumas peças deste produto podem aquecer muito e causar queimaduras. Deve prestar especial atenção na presença de crianças e pessoas vulneráveis.

Se o cabo de alimentação estiver danificado, deve ser substituído pelo fabricante, pelo serviço pós-venda ou por um técnico qualificado para evitar qualquer perigo.

ATENÇÃO: Para evitar qualquer perigo causado pela ligação não intencional do interruptor térmico, este secador não deve ser ligado usando um interruptor externo como um temporizador, ou ser ligado a um circuito que esteja regularmente sujeito a cortes de corrente frequentes por parte do fornecedor de eletricidade.

O secador não deve ser colocado imediatamente por baixo de uma tomada elétrica.

O aparelho deve ser instalado de forma que os interruptores e outros dispositivos de comando não sejam acessíveis a partir usados da banheira ou do chuveiro.

o radiador.

ENCONTRAR UM LUGAR ADEQUADO

⚠ O radiador deve ser instalado e utilizado de acordo com a NFC 15-100.

- A instalação deve ser feita pelo agente de serviço ou por pessoal qualificado do mesmo nível para evitar riscos.

- Importante! Verifique que não haja cabos elétricos ou outras instalações (por exemplo condutos de água perto dos orifícios de perfuração. Certifique-se de que o aparelho está montado horizontalmente de forma segura na parede.

- Apenas para uso interno.

- O radiador não deve ficar situado imediatamente por baixo de uma tomada de corrente.

- Respeite as distâncias mínimas entre o aparelho e as paredes, o chão, móveis etc. (Fig. 1)

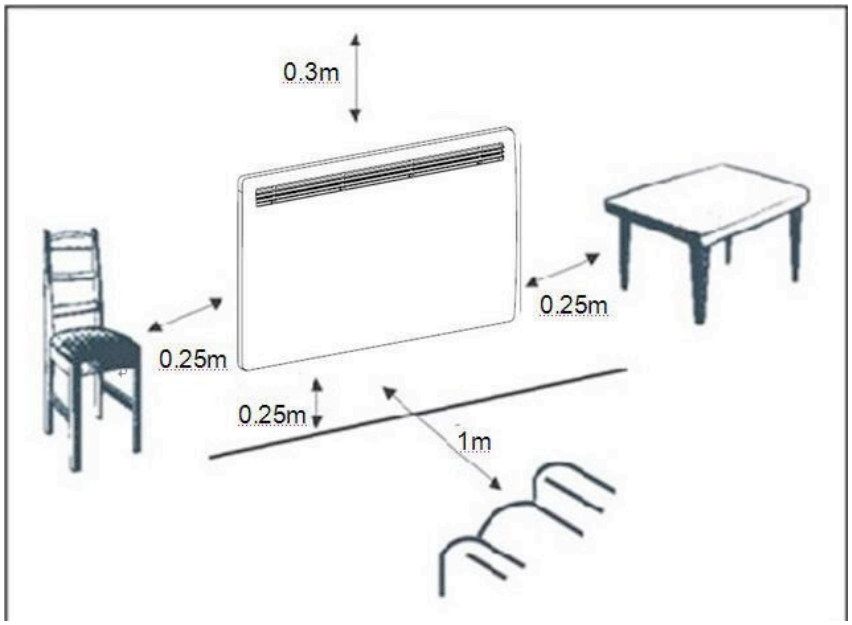

INSTALAÇÃO NA CASA DE BANHO

Atenção: este produto deve ser usado no volume 2 e fora do volume apenas respeitando as normativas nacionais de cablagem (Para França NF C 15-100).
O desenho é apenas uma referência.
Sugerimos contactar um eletricista profissional para obter assistência.

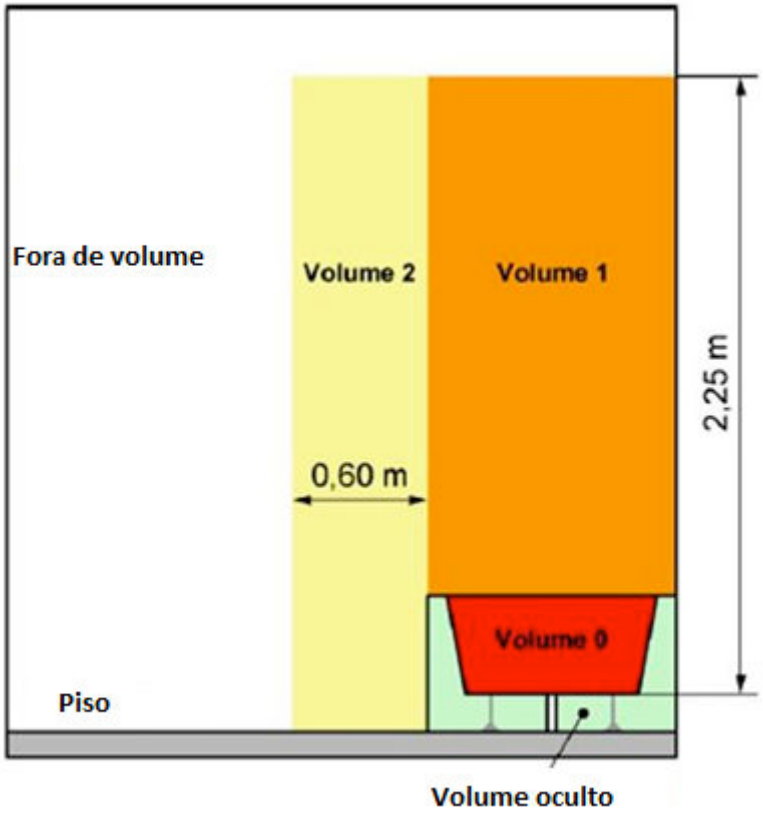

LIGAÇÃO ELÉTRICA

⚠ **Ao instalar o dispositivo, verifique que está desconectado.**

-A conexão elétrica é feita com um cabo flexível (3x0,75 mm² da série H05VV-F para o modelo nº HT10PCE, 3x1,0 mm ² da série H05VV-F para o

modelo HT15PCE).

-Conecte o dispositivo à fonte de alimentação através de uma caixa de controlo, fio castanho (fase), fio azul (neutro).

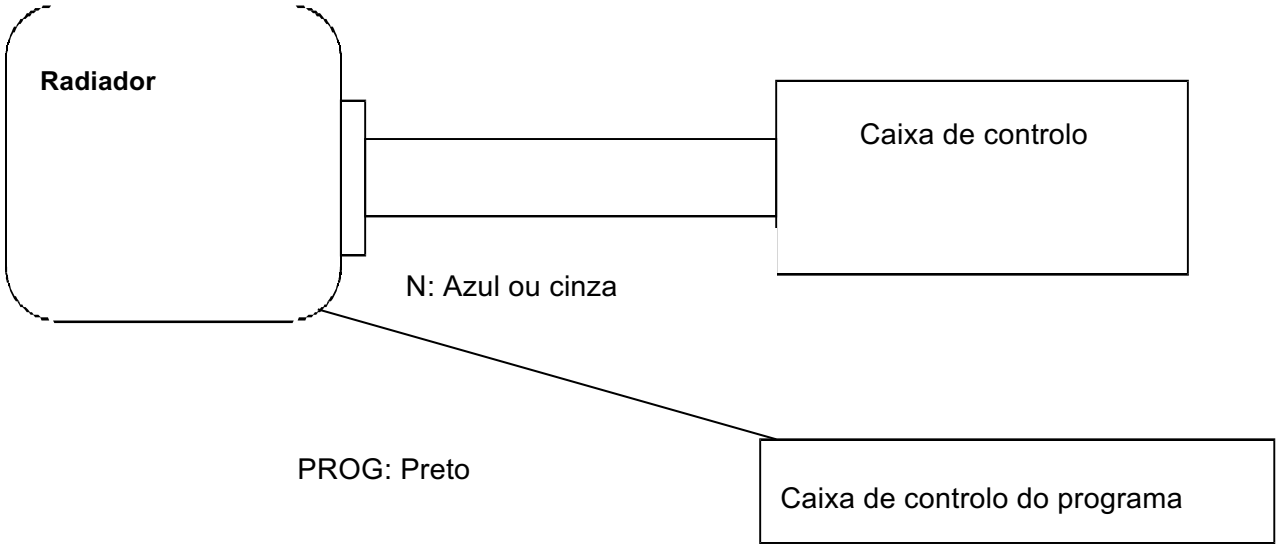

PRECAUÇÃO: Antes de operar, desligue a eletricidade no disjuntor principal.

O dispositivo deve ser instalado verticalmente.

- A instalação deve estar no estado de técnica e em conformidade com as normas em vigor no país.

- O aparelho deve estar conectado a uma caixa de parede padrão a 25 cm ou mais acima do chão.

- O aparelho não deve estar conectado a uma tomada de parede com ficha.

- O dispositivo deve ser alimentado por uma linha específica e protegido por um RCD 16A de 30mA calibrado. Nenhum outro aparelho ou

tomada não deve estar conectado a este disjuntor de circuito.

- O dispositivo não deve estar conectado ao fio de terra (fio amarelo e verde).

INSTALAÇÃO

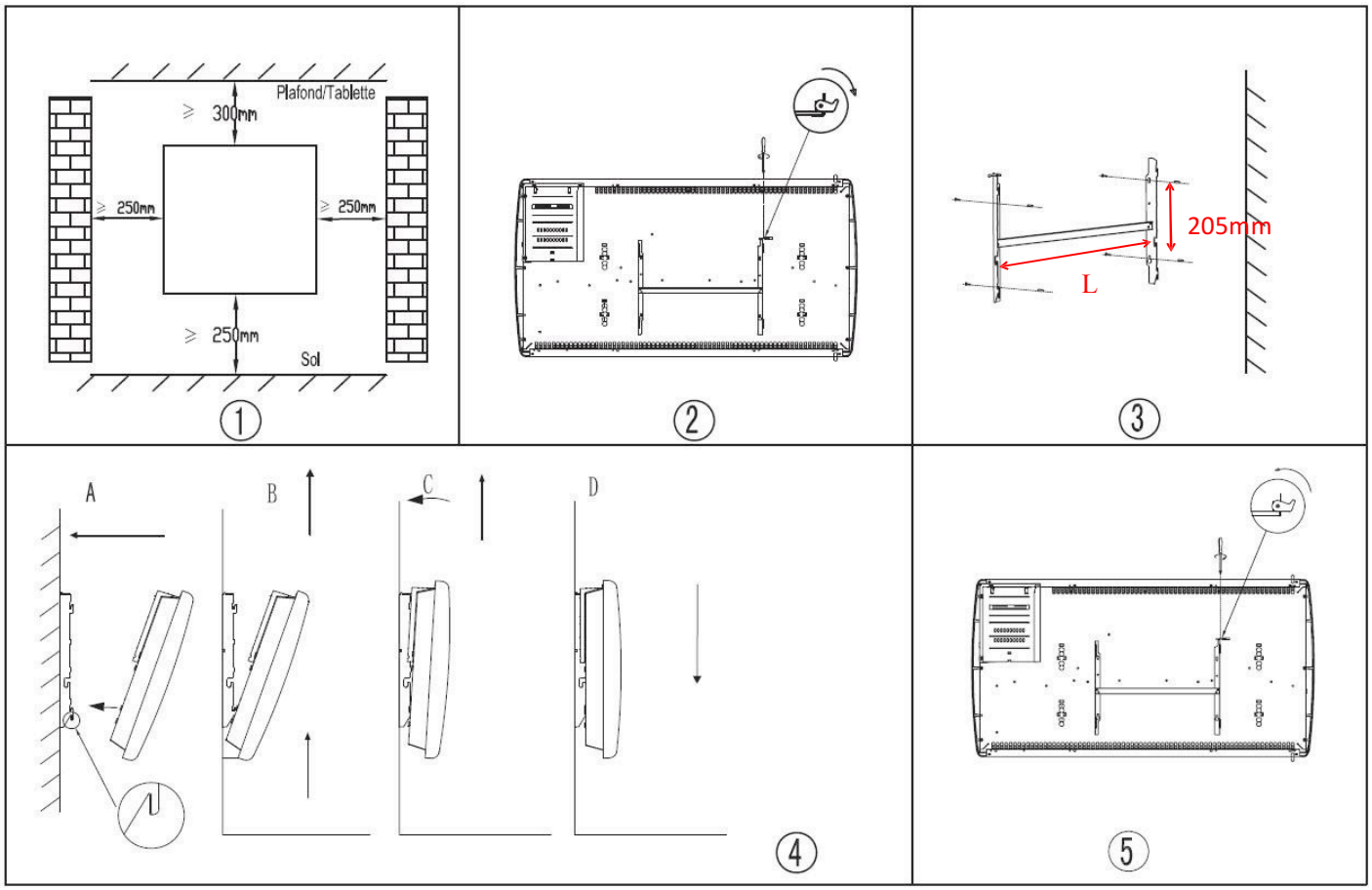

Para pendurar o radiador na parede:

1. Escolha um lugar de instalação adequado para o radiador (Figura 1).
2. Desmonte o suporte de parede desapertando o parafuso (não desaparafuse, apenas afrouxe) e deslize a parte metálica para fora do orifício. Retire o suporte puxando para baixo (Figura 2).
3. Verifique se o suporte está perfeitamente em

posição horizontal com um nível de bolha e marque a situação dos 4 orifícios na parede. Faça 4 orifícios na parede usando uma broca adaptada ao diâmetro dos pinos. Insira os pinos nos orifícios e, em seguida, aperte firmemente o suporte de parede na parede (Figura 3).

4. Coloque o radiador contra o suporte (Figura 4):

   A: Fixe o radiador nos 2 ganchos para baixo.

   B: Puxe o radiador para cima, mantendo-o nos 2 ganchos inferiores.

   C: Fixe o radiador nos 2 ganchos que estão para cima.

   D: Puxe o radiador para baixo.

5. Deslize a parte metálica no orifício e aperte o parafuso para travar o suporte de montagem na parede (Figura 5).

Modelo nº / REF.	HT10PCT / MEDUSA-10	HT15PCT / MEDUSA-15	HT20PCT / MEDUSA-20
L(mm)	188	338	338

ECRÃ LCD

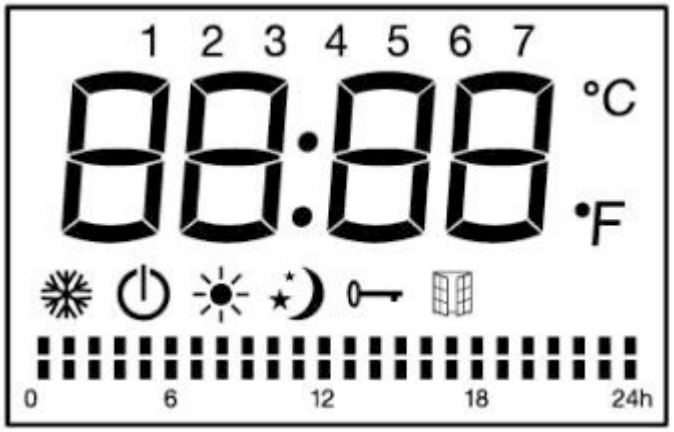

Símbolo	Função
	Modo Standby (o dispositivo não funciona, mas com a energia ligada)
	Modo Anti-freeze (o aparelho mantém a temperatura em torno de 7 ° C)
,	Modo Comfort (configura a temperatura pretendida)
	Modo Eco (ECO mantém a temperatura 3,5 °C abaixo da temperatura de Comfort). Este modo reduz a temperatura sem perturbar a temperatura pretendida no modo Comfort).
P	Modo Pilot (configura os programas através do programador de fio piloto)
	Bloqueio do teclado
	Modo detetor de janela

°C Temperatura (centígrados) Configuração personalizada do programa:

Modo Comfort ativo

Modo Eco ativo

Standby

PAINEL DE CONTROLO

Botão	Função
⏻	Standby
PRG	Programas personalizados
	Função detetor de janela
M	Modo Comfort Modo Economic Modo Anti-freeze P1/P2/P3/P

COMO USAR

1. <u>Como definir a hora atual e fazer com que o radiador comece a funcionar.</u>

O propósito de configurar a hora é fazer disponível o programa pré-instalado (P1 / P2 / P3 / Personalizado). Para mais detalhes sobre o programa pré-instalado (P1 / P2 / P3), consulte tabela COMO USAR no ponto 2. Existem dois métodos para configurar a hora atual:

(1) Se o radiador não estiver conectado à eletricidade no momento preciso: uma vez conectado à eletricidade, o relógio será exibido no visor para a sua configuração. Pressione ^ para alternar entre hora/minuto/dia da semana (1-7).

Pressione v para definir **hora / minuto / semana**. Pressione ⏻ para finalizar a configuração e voltar para o modo Standby ou, após 10 segundos, irá concluir automaticamente e voltar para o modo Standby (neste modo, o radiador deixará de funcionar).

(2) Se o radiador tem estado a funcionar e deseja redefinir a hora atual pressione ^ e v ao mesmo tempo para iniciar a configuração da hora. Continue a pressionar ^ para alternar entre hora / minuto / semana. Pressione o botão para configurar hora / minuto / semana. Pressione outros botões, exceto ^ / v para concluir a configuração ou, após 10 segundos, o aparelho irá concluir automaticamente.

2. Botão M:

Pressione o botão **M** para alternar entre os modos: Comfort ☀, Economic ☽, ❄ Anti-freeze, programa pré-instalado (P1 / P2 / P3) e modo Pilot **P.** No modo Pilot P, o aparelho é configurado pelo controlo externo. Quando o controlo externo escolhe um determinado modo, o LCD irá exibir:

Configuração do Controlo Externo	Ícone Exibido LCD
Modo Comfort	
Modo Comfort -1 ℃	
Modo Comfort -2 ℃	
Modo Economic	
Modo Anti-freeze	
Modo Standby	

Para programa pré-instalado, consulte a tabela abaixo:

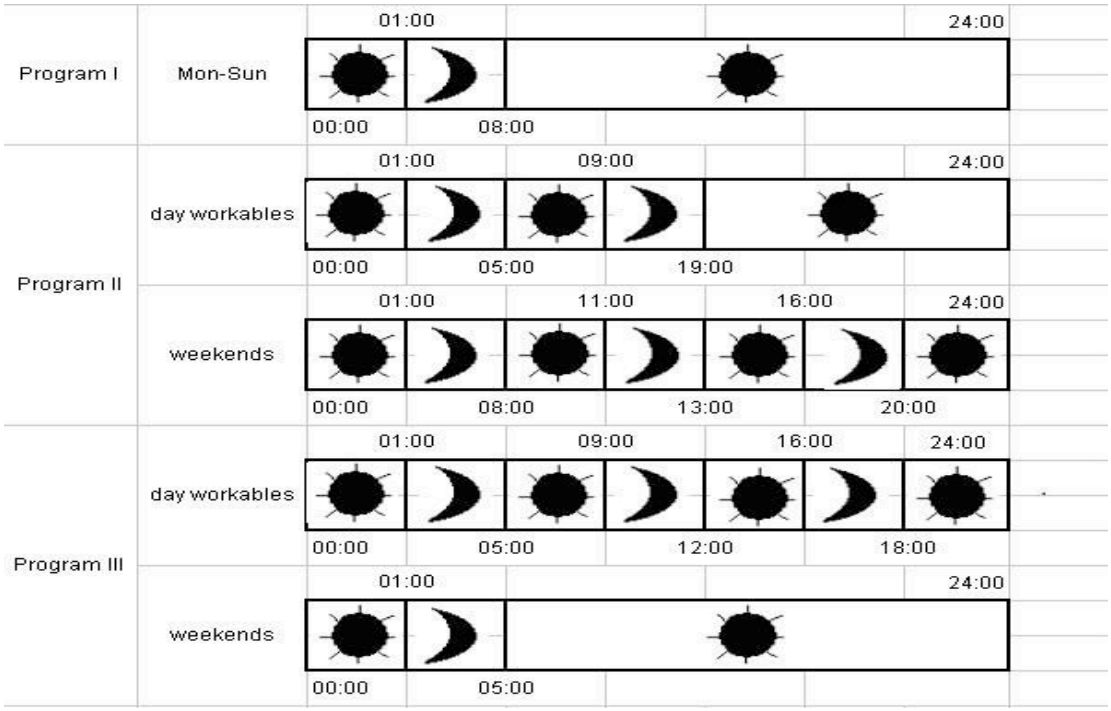

3. **Botão** PRG:

Pressione o botão **PRG** para configurar os programas.
Pressione o botão **PRG** para selecionar entre “day (1-7)” e “heating mode of different period (00:00-24:00)”.

Selecione o dia da semana pretendido (1-7) pressionando ou .

Pressione PRG para mudar para a configuração de "heating mode of different period (00:00-24:00)". Ao configurar o " heating mode of different period (00:00-24:00)", pressione o botão para escolher as horas e para escolher entre os modos de função: Comfort , Economic e modo Standby . Após 30 segundos, as configurações do programa serão guardadas automaticamente.

Por exemplo: para selecionar o dia 1, modo Comfort durante 24 horas:

1. Pressione PRG para escolher os programas personalizados. Para selecionar o dia da semana no modo PROG, pressione ^ / v .

2. Pressione **PRG** novamente para mudar para a configuração de " heating mode of different period (00:00-24:00)". Pressione ^ para escolher a hora e v para escolher o modo Comfort durante 24 horas.
3. Após 30 segundos, as configurações do programa serão guardadas automaticamente.

4. CONFIGURAÇÃO DE TEMPERATURA

No modo Comfort, modo Pilot P ou modo Eco (excluindo o modo Anti-freeze), pressione ^ ou v para escolher a temperatura pretendida. Pode ser ajustado entre 5 ℃ e 29 ℃ para os modos Comfort e Pilot, e entre 1,5 °C e 25,5 °C no modo ECO. A diferença de temperatura entre o modo ECO e o modo Comfort é de 3,5 °C. Cada vez que pressiona os botões para ajustar a temperatura, a temperatura será aumentada ou diminuída em intervalos de 0,5 ° C. Pressione outros botões, exceto ^ / v para concluir a configuração, ou passados 5 segundos, irá terminar automaticamente. O sensor de temperatura ambiente pode ajustar automaticamente a temperatura. Quando a temperatura ambiente é superior à temperatura selecionada, o radiador irá parar de aquecer.

5 BLOQUEIO DO TECLADO

Pressione o botão **M** durante três segundos para ativar a função de bloqueio do teclado ,para desbloquear, pressione **M** novamente durante três segundos.

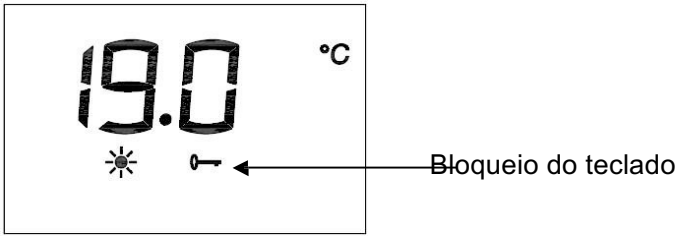

Observações:

1. **A função de bloqueio do teclado não bloqueia o botão Standby.**
2. **A função de bloqueio do teclado será desativada automaticamente nas seguintes circunstâncias:**
   1) O aparelho é desligado pressionando o botão Standby .
   2) O aparelho está a experienciar uma interrupção de corrente.

É preciso configurar novamente pressionando M durante 3 segundos, se precisar desta função.

6. Função detetor de janela

Pressione o botão para aceder à função de deteção de janela. O aparelho irá aceder no modo Comfort segundo o valor padrão. Se for detetada uma diminuição de temperatura, o aparelho irá mudar automaticamente para o modo Anti-freeze. Se a temperatura aumenta, o aparelho irá voltar ao modo Comfort. Pode pressionar o botão M ou o botão PRG para escolher outros modos, ou pressionar o botão Standby para aceder ao modo Standby.

OBSERVAÇÕES: Na função janela, o controlo Pilot não está disponível.

7. NOTA

Todas as configurações anteriores de temperatura, hora, data, semana e programas permanecem ativas enquanto o fornecimento elétrico não seja desligado.

Em caso de falha de energia:

-O radiador depois de ser reconectado à rede elétrica, irá entrar no modo de espera. Pode pressionar o botão ⏻ para aceder ao modo e a temperatura anterior à interrupção de fornecimento elétrico.

- O aparelho retém na memória apenas o parâmetro, a temperatura e o modo termostato. Quando a energia é restabelecida, o relógio será ajustado novamente para fazer com que os vários programas funcionem corretamente P1 / P2 / P3 / Personalizado.

EM CASO DE PROBLEMAS

Problema	Solução
O dispositivo não aquece	Verifique se os disjuntores estão ligados e se o dispositivo limitador de carga não tem interrompido a fonte de alimentação (se a instalação tiver um).
	Selecione o modo Comfort.
	Aumente a temperatura.
O radiador continua a aquecer	Verifique se o dispositivo não está numa corrente de ar.
	Diminua a temperatura.

MANUTENÇÃO

1. Desligue sempre o aparelho e deixe-o arrefecer completamente antes de qualquer operação de manutenção.
2. Use um aspirador de pó para retirar a poeira das grades.
3. Limpe a parte externa da unidade com um pano húmido e depois seque com um pano seco. Nunca mergulhe a unidade em água nem deixe cair água dentro dela.

Quando encontra este símbolo em qualquier um dos nossos produtos eléctricos ou na respectiva embalagem isso indica que na Europa esse produto eléctrico não deve ser deitado fora juntamente com o lixo doméstico normal. Para assegurar o devido tratamento ecológico deste produto quando o deite fora, é favor acuar em conformidade com as leis ou regulamentos locais aplicáveis para a eliminação de equipamento eléctrico. Se assim o fizer contribui para a protecção ambiental.

GARANTIA

A MARSAN INDUSTRIAL, S.A. garante a conformidade dos aparelhos com as especificações do contrato.

Esta garantia cobre a reparação do aparelho e compreende as despesas necessárias e realizadas para resolver a falta de conformidade dos bens com o contrato.

Esta resolução será garantida durante um prazo de 24 meses desde a data de compra segundo a fatura contra qualquer defeito de fabrico e funcionamento durante uma utilização normal e doméstica deste produto.

Esta garantia cobre unicamente o aparelho cujo modelo seja indicado na fatura de compra.

Esta garantia NÃO COBRE uma instalação inadequada, a manutenção, a limpeza ou conservação do aparelho, as avarias causadas por força maior, agentes químicos ou fenómenos atmosféricos, por utilização indevida do aparelho, por instalação elétrica do comprador defeituosa, por transporte do aparelho nem pela manipulação do aparelho por pessoal não autorizado pela MARSAN INDUSTRIAL,
S. A.

Esta garantia não deve ser modificada, alterada nem ampliada e o Fabricante não autoriza ninguém a agir em seu nome para a modificação, alteração ou ampliação da mesma.

Esta garantia aplica-se unicamente ao produto.

Para a reparação do aparelho, o consumidor deve contactar o Serviço de Assistência Técnica através do telefone + 34 91 324 40 60 (Horário: segunda a sexta das 09h00 às 20h00) ou enviar um correio eletrónico para postventa@haverland.com, pedindo a informação necessária sobre o procedimento a seguir.

Para a substituição, anulação ou redução do preço, consoante o caso, o consumidor deve contactar o estabelecimento vendedor. Esta garantia não afeta os direitos do consumidor em conformidade com o disposto na Lei 23/2003, sobre a Garantia na Venda de Bens de Consumo.

Apoio ao Cliente:
+ 34 91 324 40 60 (L-V: 9 - 20 h)

E-mail: postventa@haverland.com

Fabricado em RPC

Marsan Industrial, S.A. Avda. San Mart n de Valdeiglesias, Km. 2,2
28925 Alcorc n (Madrid)
Espanha

Marsan Industrial, S.A. reserva-se o direito de realizar modificaçoes sem aviso prèvio